GEBERIT

# Afvoergarnituren en reukafsluiters

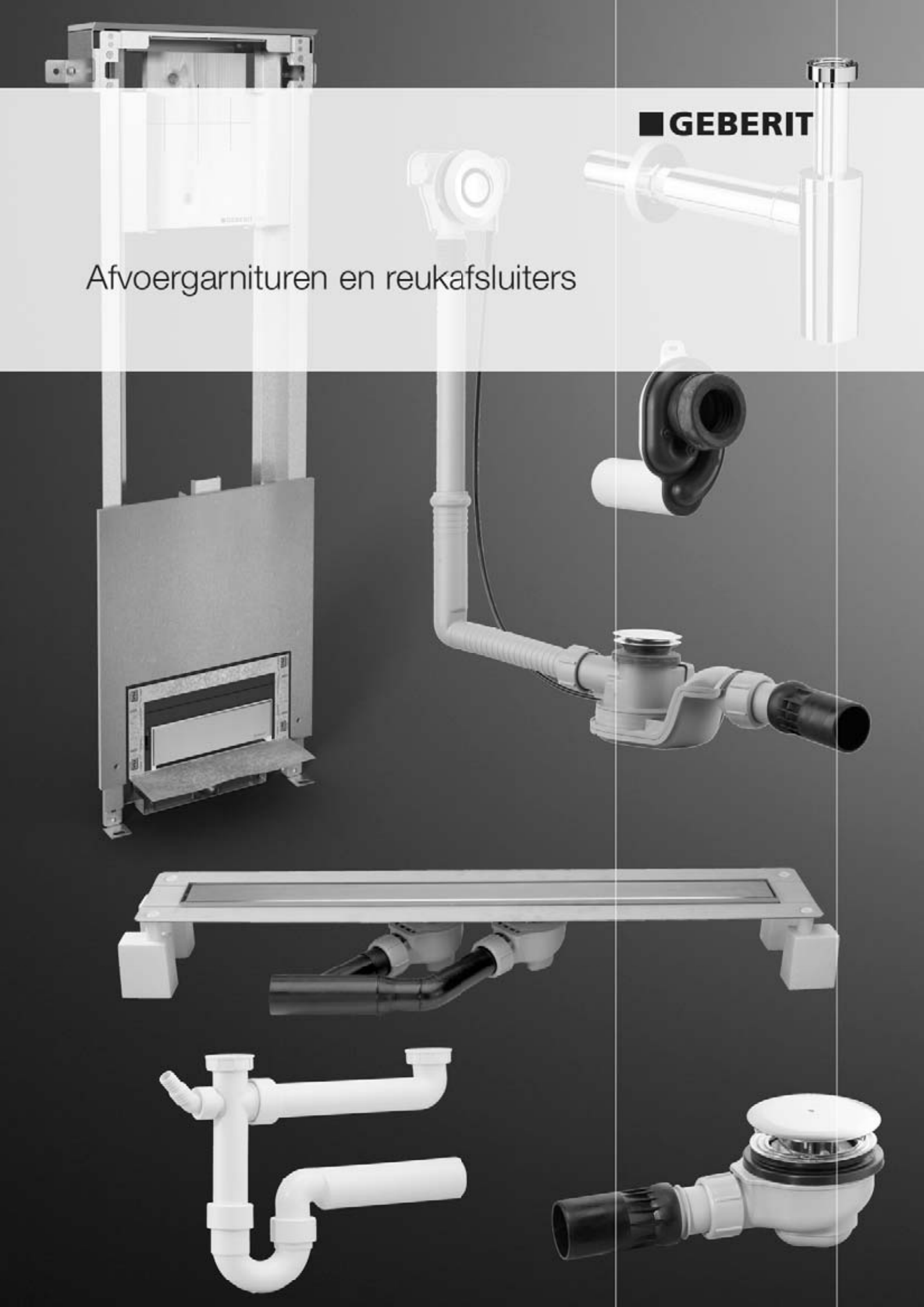

# Afvoergarnituren en reukafsluiters

## Inhoudstafel


| | Bladzijde |
|---|---|
| Assortiment | 4 - 26 |
| 1. Uniflex montage-element voor inloopdouche | |
| 2. Douchegoten | |
| 3 Vloerputjes voor inloopdouches | |
| 4. Reukafsluiters voor douchebakken | |
| 5. Badgarnituren | |
| 6. Overloopgarnituur voor wastafels | |
| 7. Reukafsluiters voor wastafels, handwasbakjes en bidets | |
| 8. Afvoergarnituren voor spoeltafels | |
| 9. Reukafsluiters voor was- of vaatwasmachines | |
| 10. Reukafsluiters, aansluitstukken voor urinoirs en uitgietbakken | |
| 11. Toebehoren | |
| Plaatsingstechniek | 26 - 29 |
| 1. Douchegoot | |
| 2. Uniflex vloerputje voor betegelde douche (154.000.00.1) | |
| 3. Vloerputje in PE met horizontale afvoer (363.653.00.1) | |
| 4. Vloerputje in PE met verticale afvoer (361.620.00.1 en 361.621.00.1) | |
| 5. PushControl badgarnituur | |
| 6. Aansluiten van was- of vaatwasmachines | |
| 7. Reukafsluiter voor wasmachine en condensatiedroogkast - inbouw | |
| Index | 30-31 |


- Onze ervaren medewerkers geven u deskundig advies over sanitaire techniek en Geberit producten.
- Geldig van 25/02/2010 tot de nieuwe uitgave; technische wijzigingen voorbehouden.
- Voor eventuele foutieve vermeldingen aanvaarden wij geen aansprakelijkheid.
- Bezoek ook onze website **www.geberit.be**.

# Afvoergarnituren en reukafsluiters

## Assortiment

**1. Uniflex montage-element voor inloopdouche**

**Uniflex montage-element voor inloopdouche, met wandafvoer**

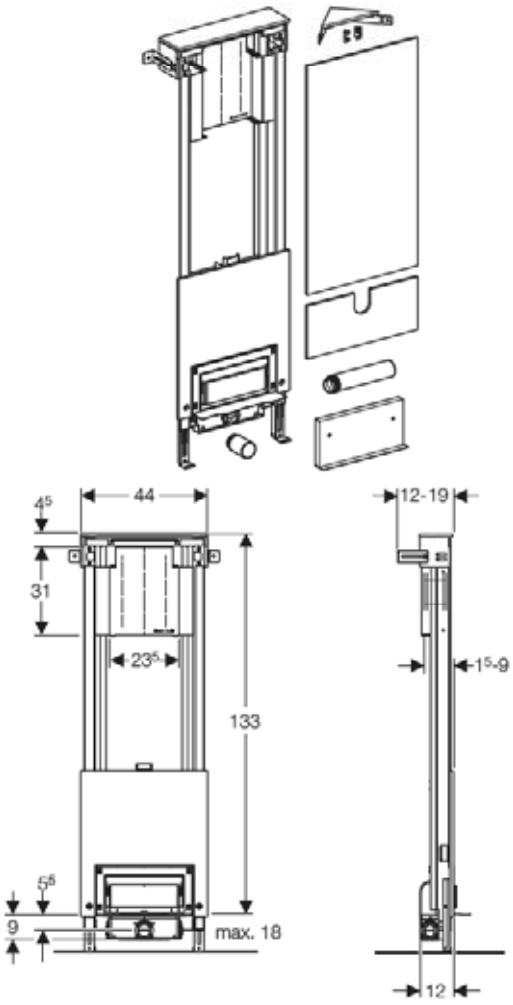


| art. nr. |
|---|
| 154.222.00.1 |

met:
- afzonderlijk, traploos in hoogte regelbare voetsteunen, voor een vloeropbouw van max. 18 cm
- voorgemonteerde in diepte regelbare houten montage-plaat voor bevestiging van kraanwerk
- set voor montage in een hoek
- afwerkingsplaten, geschikt voor metselwerk
- reukafsluiter:
  - afvoerdebiet 0,85 l/s
  - met haarzeef en uitneembare klok
- aansluiting aan de waterafvoer, links of rechts met afvoerbocht Ø 50, of in het midden vooraan met afvoer-buis Ø 50

**Zonder:**
- sierplaat voor reukafsluiter douche-element
- dichtingsfolie voor dunbedmortel (in handel verkrijgbaar)
- muurplaten / douchekraan

**Toebehoren: douche-elementen**

**Sierplaat voor reukafsluiter douche-element**

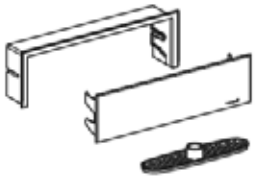

| | art. nr. |
|---|---|
| alpien wit | 154.330.11.1 |
| glansverchroomd | 154.330.21.1 |
| roestvrij staal | 154.330.FW.1 |

**Sierplaat voor reukafsluiter douche-element - om te betegelen**

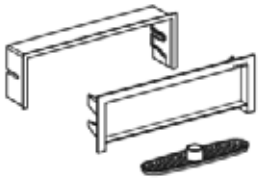

| | art. nr. |
|---|---|
| | 154.330.00.1 |

# Afvoergarnituren en reukafsluiters

## Assortiment

**2. Douchegoten**

**Uniflex douchegoot voor vlakke inbouw**

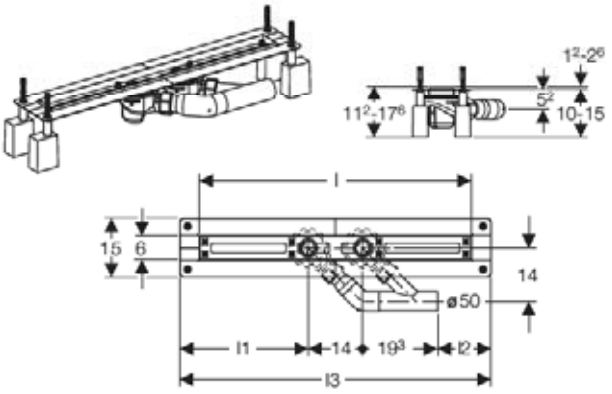


| l | l1 | l2 | l3 | art. nr. |
|---|---|---|---|---|
| 70 | 33 | 13,7 | 80 | 154.100.00.1 |
| 80 | 38 | 18,7 | 90 | 154.101.00.1 |
| 90 | 43 | 23,7 | 100 | 154.102.00.1 |
| 100 | 48 | 28,7 | 110 | 154.103.00.1 |
| 110 | 53 | 33,7 | 120 | 154.130.00.1 |
| 120 | 58 | 38,7 | 130 | 154.131.00.1 |

l = zichtbare gedeelte na plaatsing

**Uniflex douchegoot voor inbouw onder hoek**

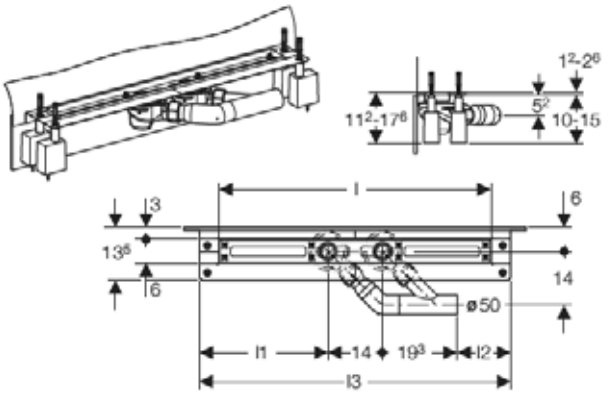


| l | l1 | l2 | l3 | art. nr. |
|---|---|---|---|---|
| 70 | 33 | 13,7 | 80 | 154.105.00.1 |
| 80 | 38 | 18,7 | 90 | 154.106.00.1 |
| 90 | 43 | 23,7 | 100 | 154.107.00.1 |
| 100 | 48 | 28,7 | 110 | 154.108.00.1 |
| 110 | 53 | 33,7 | 120 | 154.135.00.1 |
| 120 | 58 | 38,7 | 130 | 154.136.00.1 |

l = zichtbare gedeelte na plaaatsing

beide modellen met:
- 2 reukafsluiters met een waterslot van 5 cm
- horizontale afvoerbuis Ø 50
- afvoerdebiet: 0,8 l/s
- contactgeluidsontkoppeling
- afdichtingsband voor dunbedmortel

**Zonder** sierplaat

**Toebehoren: douchegoten**

**Sierplaat voor douchegoot - rvs**

| L | art. nr. |
|---|---|
| 70 | 154.350.00.1 |
| 80 | 154.351.00.1 |
| 90 | 154.352.00.1 |
| 100 | 154.353.00.1 |
| 110 | 154.354.00.1 |
| 120 | 154.355.00.1 |

**Sierplaat voor douchegoot - om te betegelen**

| L | art. nr. |
|---|---|
| 70 | 154.360.00.1 |
| 80 | 154.361.00.1 |
| 90 | 154.362.00.1 |
| 100 | 154.363.00.1 |
| 110 | 154.356.00.1 |
| 120 | 154.357.00.1 |

**Creatieve set voor douchegoot, te gebruiken voor een afwerking met hars, hout, ...**

| art. nr. |
|---|
| 154.299.00.1 |

# Afvoergarnituren en reukafsluiters

## Assortiment

### 3. Vloerputjes voor inloopdouches

**Uniflex vloerputje voor betegelde douche**

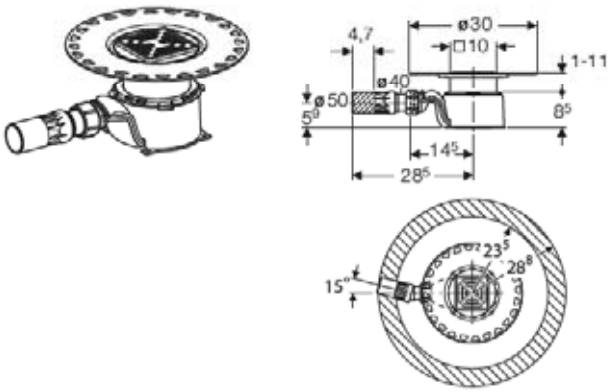


art. nr.

154.000.00.1

met:
- in hoogte regelbare trechter
- waterslot van 5 cm
- horizontale afvoer met klemkoppeling Ø 40
- afvoerbuis, Ø 50, met kogelgewricht, 15° uit te richten
- afvoerdebiet:
  0,45 l/s bij minimale inbouwhoogte van 9,5 cm
  0,74 l/s bij maximale inbouwhoogte van 19,5 cm
- dichtingsfolie voor dunbedmortel (50 x 50 cm)
- rooster, 10 x 10 cm - roestvrij staal

**Toebehoren: Uniflex vloerputje voor betegelde douche (154.000.00.1)**

**Standaardrooster, 10 x 10 cm, rvs, om te schroeven**

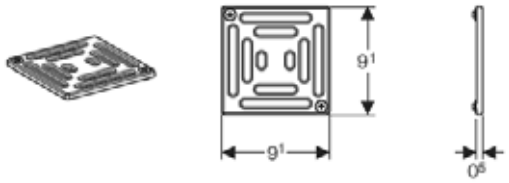


art. nr.

154.300.00.1

**Rooster, 10 x 10 cm, rvs, architectonisch - kwadraten**

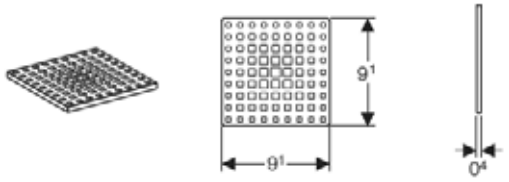


art. nr.

154.301.00.1

**Rooster, 10 x 10 cm, rvs, architectonisch - rond**

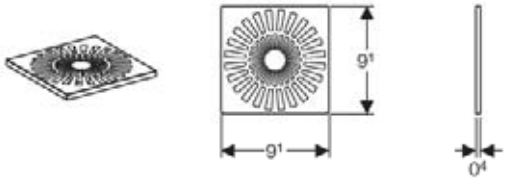


art. nr.

154.302.00.1

**Rooster, 10 x 10 cm, rvs, trendy**

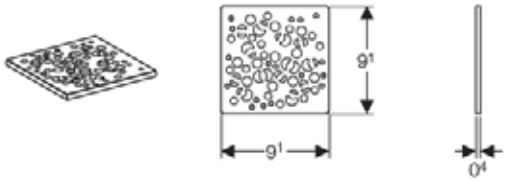


art. nr.

154.303.00.1

**Rooster, 10 x 10 cm, rvs, klassiek, eenvoudig**

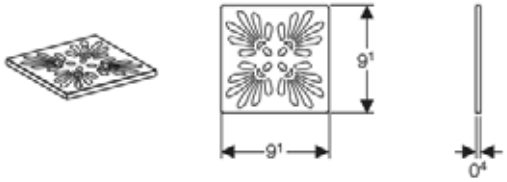


art. nr.

154.304.00.1

**Rooster, 10 x 10 cm, rvs, puristisch - kwadraat**

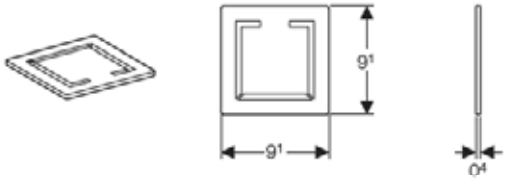


art. nr.

154.305.00.1

**Rooster, 10 x 10 cm, rvs, puristisch - cirkel**

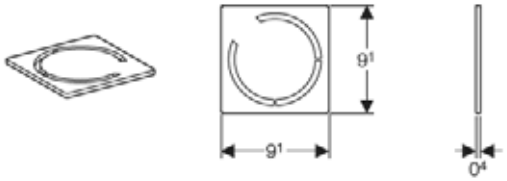


art. nr.

154.306.00.1

# Afvoergarnituren en reukafsluiters

## Assortiment

**Vloerputje in PE met horizontale afvoer**

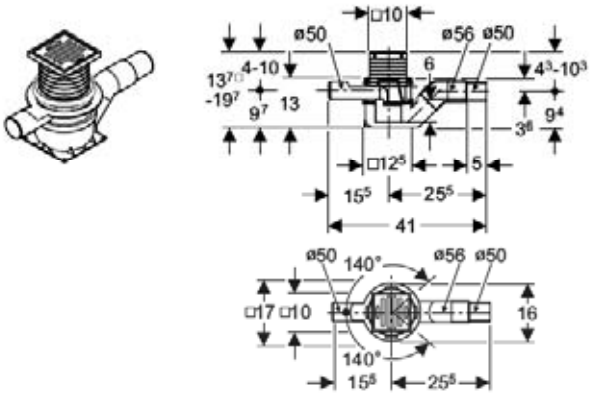


| art. nr. |
|---|
| 363.653.00.1 |

met:
- in hoogte regelbare PP trechter
- waterslot van 5 cm
- horizontale afvoer met reductie Ø 56 x Ø 50
- afvoerdebiet: 1,05 l/s
- afgesloten aansluitmogelijkheid, Ø 50, verdraaibaar in een horizontaal vlak over 280°, voor de aansluiting van een sanitair toestel
- rooster, 10 x 10 cm - roestvrij staal

**Zonder** dichtingsplaat of -blad

**Toebehoren: vloerputje in PE met horizontale afvoer (363.653.00.1)**

**Verlengstuk voor PP trechter**

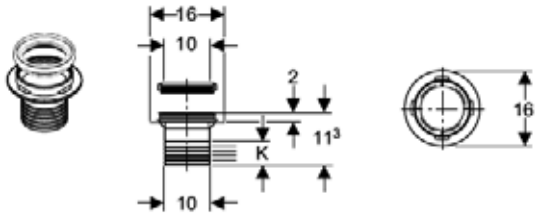


| K | art. nr. |
|---|---|
| 1 - 5 | 363.660.00.1 |

**Dichtingsplaat, rvs**

| | art. nr. |
|---|---|
| vertind | 388.123.24.1 |
| met PVC deklaag | 388.124.28.1 |

**Dichtingsblad**

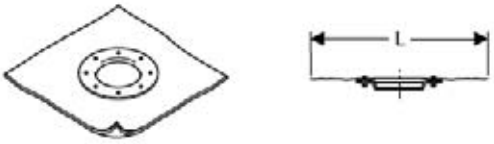


| | L | art. nr. |
|---|---|---|
| EPDM (Resistit) | 50 | 363.662.00.1 |
| PVC (Sarnafil) | 48 | 363.663.00.1 |

met
- EPDM van Resitit Perfekt E
- PVC van Sarnafil G 410-18

**Flens voor dichtingsfolies tot 4 mm dikte**

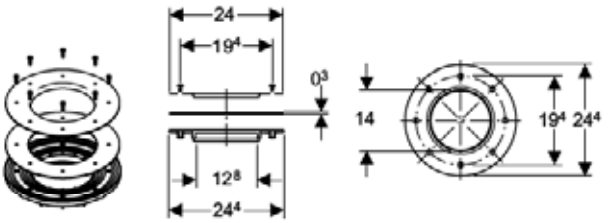


| art. nr. |
|---|
| 363.665.00.1 |

**Rooster, 10 x 10 cm, rvs, om te schroeven**

| art. nr. |
|---|
| 388.122.00.1 |

**Deksel, 10 x 10 cm, rvs, om te schroeven**

| art. nr. |
|---|
| 388.129.00.1 |

# Afvoergarnituren en reukafsluiters

## Assortiment

**Vloerputje in PE met PP trechter - verticale afvoer**

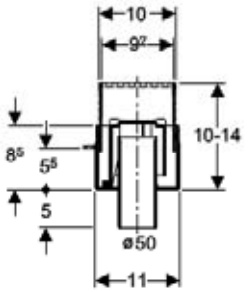


| art. nr. |
|---|
| 361.620.00.1 |

met:
- in hoogte regelbare PP trechter
- waterslot van 5 cm
- verticale afvoer Ø 50
- afvoerdebiet: 1,1 l/s
- rooster, 10 x 10 cm - roestvrij staal

**Zonder** dichtingsplaat of -blad

**Uniflex vloerputje met PVC trechter - verticale afvoer**

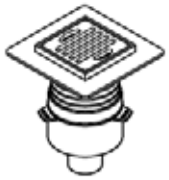

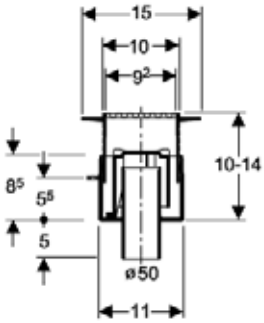


| art. nr. |
|---|
| 361.621.00.1 |

met:
- in hoogte regelbare PP trechter
- waterslot van 5 cm
- verticale afvoer Ø 50
- afvoerdebiet: 1,1 l/s
- rooster, 10 x 10 cm - roestvrij staal

**Zonder** dichtingsplaat of -blad

**Toebehoren: vloerputje in PE met verticale afvoer (361.620.00.1 en 361.621.00.1)**

**Dichtingsblad voor buis - Ø 110 mm**

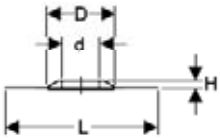


| | d | D | L | H | art. nr. |
|---|---|---|---|---|---|
| EPDM (Resistit) | 110 | 19,5 | 50 | 2,5 | 367.673.00.1 |
| PVC (Sarnafil) | 110 | 19,5 | 48 | 2,5 | 367.674.00.1 |

met
- EPDM van Resitit Perfekt E
- PVC van Sarnafil G 410-18

**Rooster, 10 x 10 cm, rvs, om te schroeven**

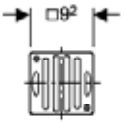


| art. nr. |
|---|
| 388.122.00.1 |

**Deksel, 10 x 10 cm, rvs, om te schroeven**

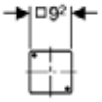


| art. nr. |
|---|
| 388.129.00.1 |

# Afvoergarnituren en reukafsluiters

## Assortiment

**4. Reukafsluiters voor douchebakken**

**Uniflex reukafsluiter voor douches met afvoeropening Ø 52 mm, met sierplaatje**

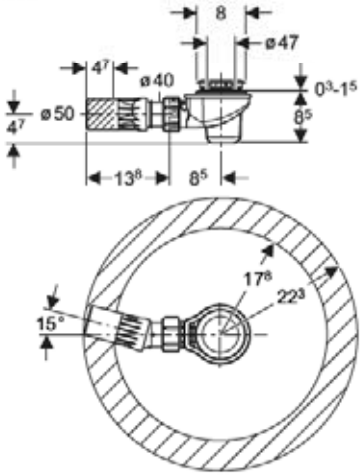


| art. nr. |
|---|
| 150.681.21.1 |

met:
- waterslot van 5 cm
- horizontale afvoer met klemkoppeling Ø 40
- afvoerbuis, Ø 50, met kogelgewricht, 15° uit te richten
- afvoerdebiet: 0,65 l/s
- sierplaatje - glansverchroomd

**Uniflex reukafsluiter voor douches met afvoeropening Ø 52 mm**

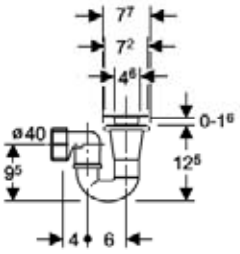


| art. nr. |
|---|
| 150.125.00.1 |

met:
- waterslot van 5 cm
- horizontale afvoer met klemkoppeling Ø 40
- afvoerdebiet: 0,55 l/s

**Toebehoren: reukafsluiter voor douche met afvoeropening Ø 52 mm (150.125.00.1)**

**Sierplaatje - glansverchroomd**

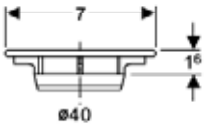


| art. nr. |
|---|
| 150.241.21.1 |

**Overloopbuisje voor reukafsluiter 150.125.00.1 - transparant**

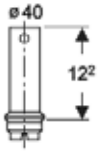


| art. nr. |
|---|
| 352.348.00.1 |

# Afvoergarnituren en reukafsluiters

## Assortiment

**Uniflex reukafsluiter voor douches met afvoeropening Ø 62 mm, met sierplaatje**

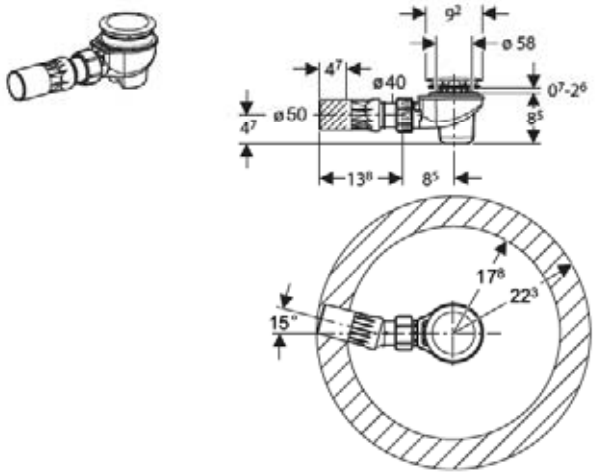


art. nr.

150.686.21.1

met:
- waterslot van 5 cm
- horizontale afvoer met klemkoppeling Ø 40
- afvoerbuis, Ø 50, met kogelgewricht, 15° uit te richten
- afvoerdebiet: 0,65 l/s
- sierplaatje - glansverchroomd

**Uniflex reukafsluiter voor douches met afvoeropening Ø 90 mm, met sierplaatje**

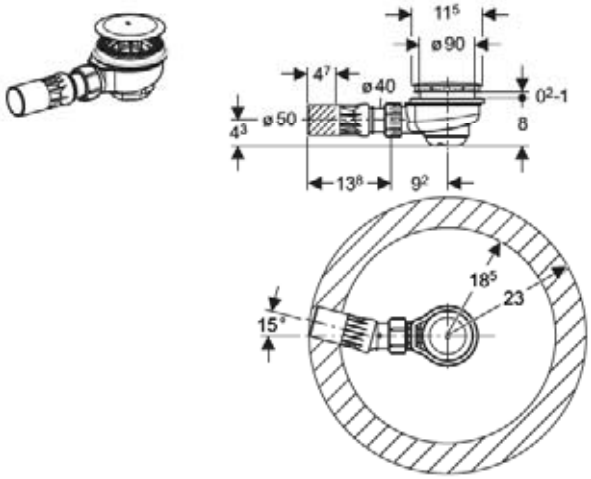


art. nr.

150.671.21.1

met:
- waterslot van 5 cm
- horizontale afvoer met klemkoppeling Ø 40
- afvoerbuis, Ø 50, met kogelgewricht, 15° uit te richten
- afvoerdebiet: 0,5 l/s
- sierplaatje - glansverchroomd

**Uniflex reukafsluiter voor douches met afvoeropening Ø 62 mm**

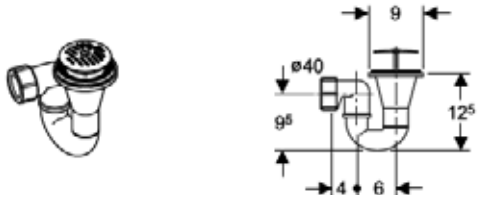


art. nr.

150.071.00.1

met:
- waterslot van 5 cm
- horizontale afvoer met klemkoppeling Ø 40
- afvoerdebiet: 0,6 l/s

# Afvoergarnituren en reukafsluiters

## Assortiment

### 5. Badgarnituren

#### 5.1. Badgarnituren met drukbediening

**Uniflex PushControl badgarnituur, voor standaard-baden met afvoeropening Ø 52 mm**

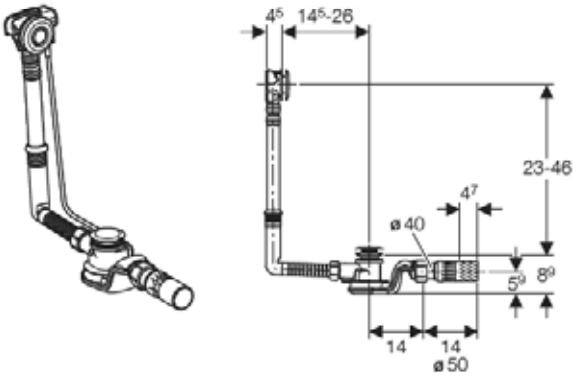


| art. nr. |
|---|
| 150.750.21.1 |

met:
- waterslot van 5 cm
- horizontale afvoer met klemkoppeling Ø 40
- afvoerbuis, Ø 50, met kogelgewricht, 15° uit te richten
- afvoerdebiet: 1 l/s
- afvoerdebiet overloop: 0,65 l/s
- drukknop en afvoerstop - glansverchroomd

**Uniflex PushControl badgarnituur, voor lange baden met afvoeropening Ø 52 mm**

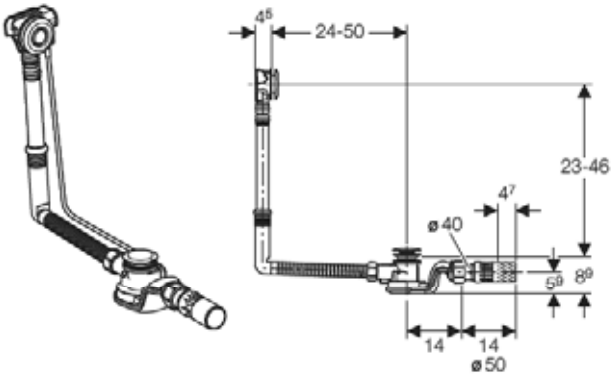


| art. nr. |
|---|
| 150.751.21.1 |

met:
- waterslot van 5 cm
- horizontale afvoer met klemkoppeling Ø 40
- afvoerbuis, Ø 50, met kogelgewricht, 15° uit te richten
- afvoerdebiet: 1 l/s
- afvoerdebiet overloop: 0,65 l/s
- drukknop en afvoerstop - glansverchroomd

**Uniflex PushControl badgarnituur, voor hoge baden met afvoeropening Ø 52 mm**

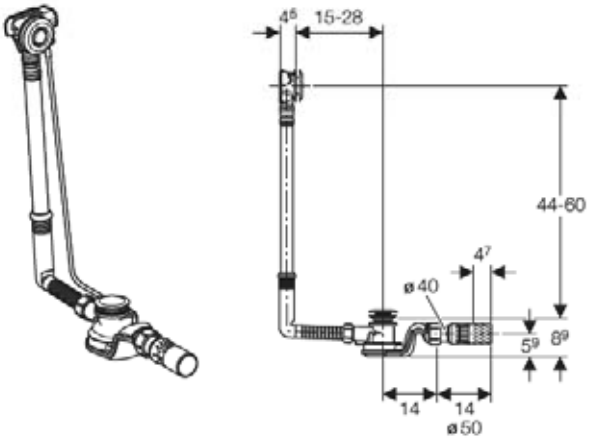


| art. nr. |
|---|
| 150.752.21.1 |

met:
- waterslot van 5 cm
- horizontale afvoer met klemkoppeling Ø 40
- afvoerbuis, Ø 50, met kogelgewricht, 15° uit te richten
- afvoerdebiet: 1 l/s
- afvoerdebiet overloop: 0,65 l/s
- drukknop en afvoerstop - glansverchroomd

# Afvoergarnituren en reukafsluiters

## Assortiment

### 5.2. Badgarnituren met bediening via draaiknop

**Uniflex badgarnituur met badvulling via de overloopbuis, voor standaardbaden met afvoeropening Ø 52 mm**

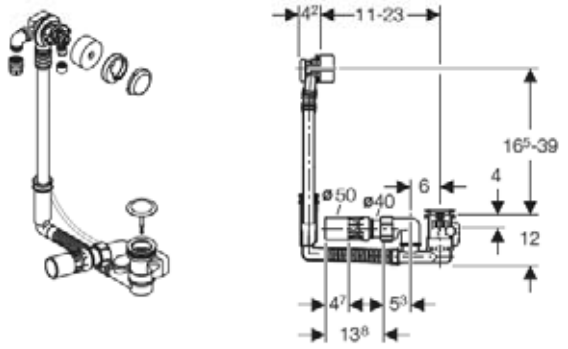


| art. nr. |
|---|
| 150.627.21.1 |

met:
- waterslot van 5 cm
- horizontale afvoer met klemkoppeling Ø 40
- afvoerbuis, Ø 50, met kogelgewricht, 15° uit te richten
- afvoerdebiet: 0,85 l/s
- afvoerdebiet overloop: 0,6 l/s
- toevoerdebiet: 21 l/min
- aansluiting aan de watertoevoer in R 3/4" of Geberit Mepla Ø 20
- draaiknop en afvoerstop - glansverchroomd

**Zonder** beluchter

**Uniflex badgarnituur met badvulling via de overloopbuis, voor grote baden met afvoeropening Ø 52 mm**

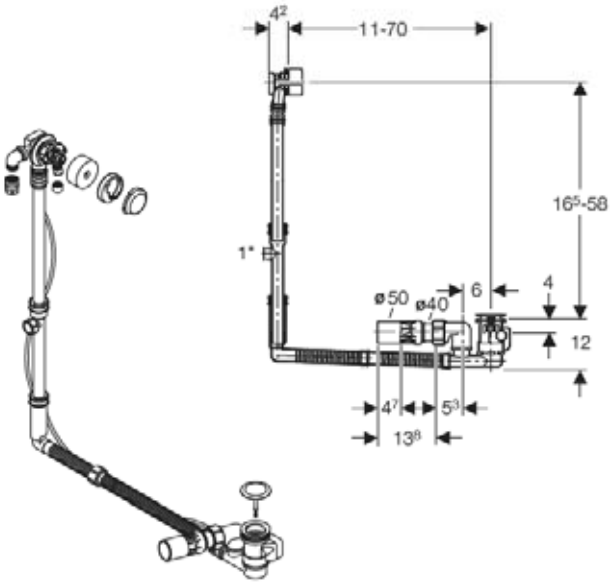


| art. nr. |
|---|
| 150.628.21.1 |

met:
- waterslot van 5 cm
- horizontale afvoer met klemkoppeling Ø 40
- afvoerbuis, Ø 50, met kogelgewricht, 15° uit te richten
- afvoerdebiet: 0,85 l/s
- afvoerdebiet overloop: 0,6 l/s
- toevoerdebiet: 21 l/min
- aansluiting aan de watertoevoer in R 3/4" of Geberit Mepla Ø 20
- aansluitmogelijkheid, R 1", voor de aansluiting van het lekwater van een waterverwarmer
- draaiknop en afvoerstop - glansverchroomd

**Zonder** beluchter

# Afvoergarnituren en reukafsluiters

## Assortiment

**Uniflex badgarnituur, voor standaardbaden met afvoeropening Ø 52 mm**

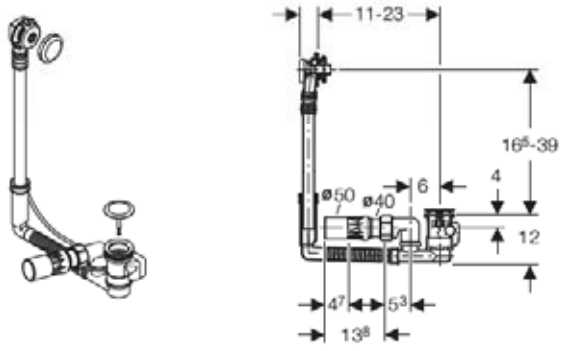


| art. nr. |
|---|
| 150.650.21.1 |

met:
- waterslot van 5 cm
- horizontale afvoer met klemkoppeling Ø 40
- afvoerbuis, Ø 50, met kogelgewricht, 15° uit te richten
- afvoerdebiet: 0,85 l/s
- afvoerdebiet overloop: 0,6 l/s
- draaiknop en afvoerstop - glansverchroomd

**Uniflex badgarnituur, voor grote baden met afvoeropening Ø 52 mm**

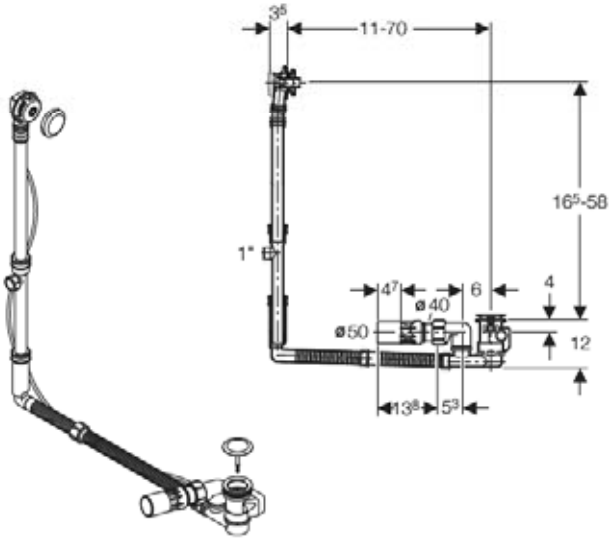


| art. nr. |
|---|
| 150.651.21.1 |

met:
- waterslot van 5 cm
- horizontale afvoer met klemkoppeling Ø 40
- afvoerbuis, Ø 50, met kogelgewricht, 15° uit te richten
- afvoerdebiet: 0,85 l/s
- afvoerdebiet overloop: 0,6 l/s
- aansluitmogelijkheid, R 1", voor de aansluiting van het lekwater van een waterverwarmer
- draaiknop en afvoerstop - glansverchroomd

# Afvoergarnituren en reukafsluiters

## Assortiment

**Uniflex badgarnituur met badvulling via de overloopbuis, voor standaardbaden met afvoeropening Ø 90 mm**

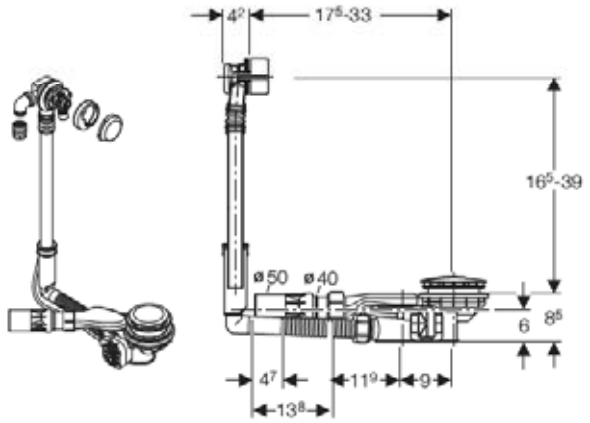


| art. nr. |
|---|
| 150.927.21.1 |

met:
- waterslot van 5 cm
- horizontale afvoer met klemkoppeling Ø 40
- afvoerbuis, Ø 50, met kogelgewricht, 15° uit te richten
- afvoerdebiet: 0,85 l/s
- afvoerdebiet overloop: 0,6 l/s
- toevoerdebiet: 21 l/min
- aansluiting aan de watertoevoer in R 3/4" of Geberit Mepla Ø 20
- draaiknop en afvoerstop - glansverchroomd

**Zonder** beluchter

**Uniflex badgarnituur met badvulling via de overloopbuis, voor grote baden met afvoeropening Ø 90 mm**

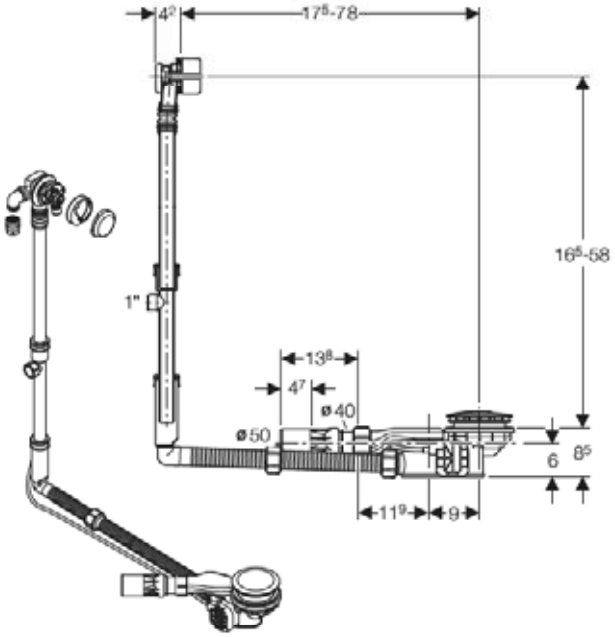


| art. nr. |
|---|
| 150.928.21.1 |

met:
- waterslot van 5 cm
- horizontale afvoer met klemkoppeling Ø 40
- afvoerbuis, Ø 50, met kogelgewricht, 15° uit te richten
- afvoerdebiet: 0,85 l/s
- afvoerdebiet overloop: 0,6 l/s
- toevoerdebiet: 21 l/min
- aansluiting aan de watertoevoer in R 3/4" of Geberit Mepla Ø 20
- aansluitmogelijkheid, R 1", voor de aansluiting van het lekwater van een waterverwarmer
- draaiknop en afvoerstop - glansverchroomd

**Zonder** beluchter

# Afvoergarnituren en reukafsluiters

## Assortiment

**Uniflex badgarnituur, voor standaardbaden met afvoeropening Ø 90 mm**

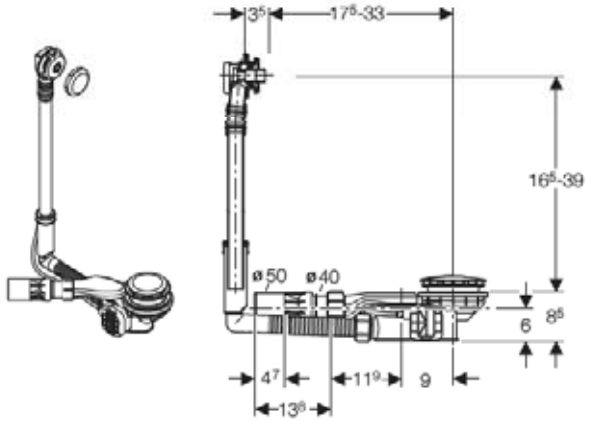


| art. nr. |
|---|
| 150.950.21.1 |

met:

- waterslot van 5 cm
- horizontale afvoer met klemkoppeling Ø 40
- afvoerbuis, Ø 50, met kogelgewricht, 15° uit te richten
- afvoerdebiet: 0,85 l/s
- afvoerdebiet overloop: 0,6 l/s
- draaiknop en afvoerstop - glansverchroomd

**Uniflex badgarnituur, voor grote baden met afvoeropening Ø 90 mm**

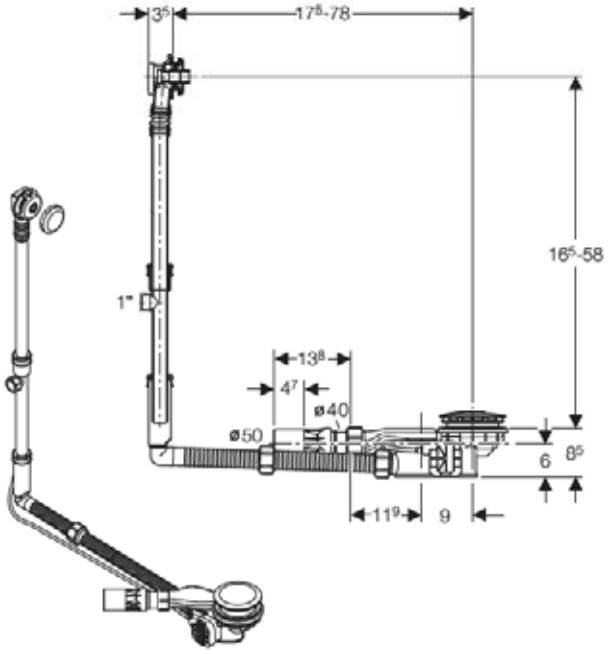


| art. nr. |
|---|
| 150.951.21.1 |

met:

- waterslot van 5 cm
- horizontale afvoer met klemkoppeling Ø 40
- afvoerbuis, Ø 50, met kogelgewricht, 15° uit te richten
- afvoerdebiet: 0,85 l/s
- afvoerdebiet overloop: 0,6 l/s
- aansluitmogelijkheid, R 1", voor de aansluiting van het lekwater van een waterverwarmer
- draaiknop en afvoerstop - glansverchroomd

# Afvoergarnituren en reukafsluiters

## Assortiment

**Toebehoren: badgarnituren met bediening via draaiknop**

**T-stuk, Ø 28 / R 1", voor aansluiting van het lekwater van een waterverwarmer**

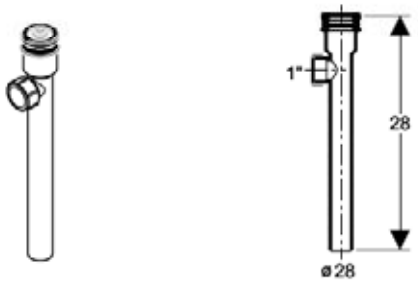


| art. nr. |
|---|
| 150.245.06.1 |

**Beluchter, type DC, R 3/4", inbouw, met afdekplaatje - glansverchroomd**

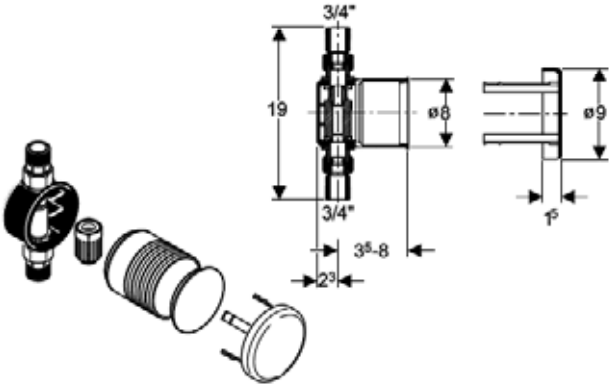


| art. nr. |
|---|
| 150.826.21.1 |

**Tussenstuk voor baden met versterkte bodem (Ø 52 mm)**

| art. nr. |
|---|
| 150.247.00.1 |

**5.3. Badgarnituur met stop en ketting**

**Uniflex badgarnituur met stop en ketting, voor standaardbaden met afvoeropening Ø 52 mm**

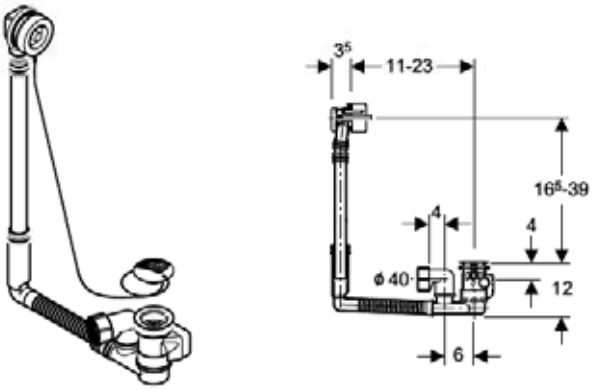


| art. nr. |
|---|
| 150.020.00.1 |

met:
- waterslot van 5 cm
- horizontale afvoer met klemkoppeling Ø 40
- afvoerdebiet: 0,85 l/s
- afvoerdebiet overloop: 0,6 l/s
- afvoerstop en ketting - glansverchroomd

# Afvoergarnituren en reukafsluiters

## Assortiment

### 6. Overloopgarnituur voor wastafels

**Verdekte overloopgarnituur Clou voor wastafels zonder overloopopening**

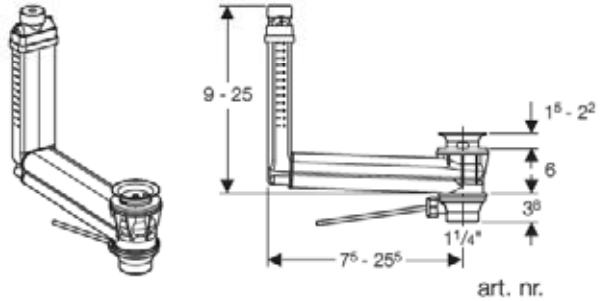


| | art. nr. |
|---|---|
| | 152.018.00.1 |

met:
- afvoerdebiet: 0,6 l/s
- afvoerdebiet overloop: 0,25 l/s
- afvoerstop
- bedieningshendel

**Zonder** sierkap

**Toebehoren: verdekte overloopgarnituur voor wastafels zonder overloopopening (152.018.00.1)**

**Sierkap voor Clou**

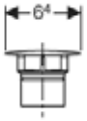


| | art. nr. |
|---|---|
| alpien wit | 241.993.11.1 |
| glansverchroomd | 241.993.21.1 |

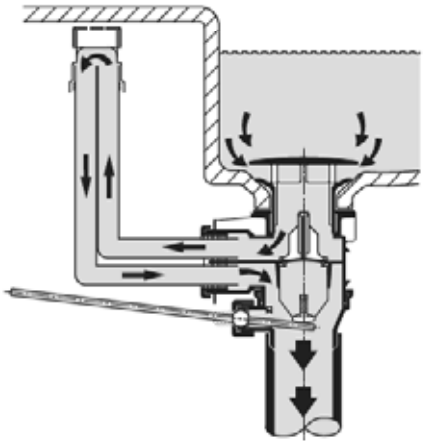

### 7. Reukafsluiters voor wastafels, handwasbakjes en bidets

**Reukafsluiter voor wastafel - alpien wit**

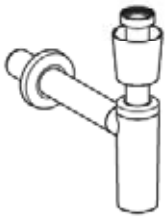

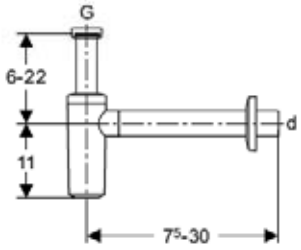


| d | G | art. nr. |
|---|---|---|
| 32 | 1 1/4" | 151.034.11.1 |
| 40 | 1 1/4" | 151.035.11.1 |

met:
- waterslot van 7,5 cm
- horizontale afvoer
- afvoerdebiet: 0,7 l/s
- muur- en wastafelrozet

**Reukafsluiter voor wastafel - glansverchroomd**

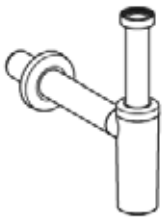

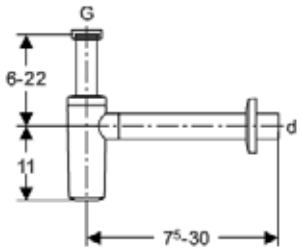


| d | G | art. nr. |
|---|---|---|
| 32 | 1 1/4" | 151.034.21.1 |
| 40 | 1 1/4" | 151.035.21.1 |

met:
- waterslot van 7,5 cm
- horizontale afvoer
- afvoerdebiet: 0,7 l/s
- muurrozet

**Zonder** wastafelrozet

# Afvoergarnituren en reukafsluiters

## Assortiment

**Reukafsluiter voor wastafel - verticale afvoer - alpien wit**

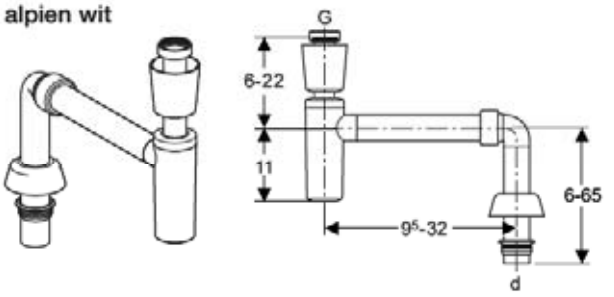


| d | G | art. nr. |
|---|---|---|
| 40 | 1 1/4" | 151.028.11.1 |

met:
- waterslot van 7,5 cm
- verticale afvoer
- afvoerdebiet: 0,7 l/s
- muur- en wastafelrozet

**Buisreukafsluiter voor wastafel - meubelmodel - alpien wit**

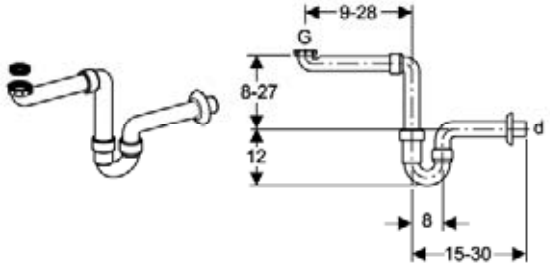


| d | G | art. nr. |
|---|---|---|
| 40 | 1 1/2" x 1 1/4" | 151.107.11.1 |

met:
- waterslot van 5 cm
- horizontale afvoer
- muurrozet

**Buisreukafsluiter voor wastafel - alpien wit**

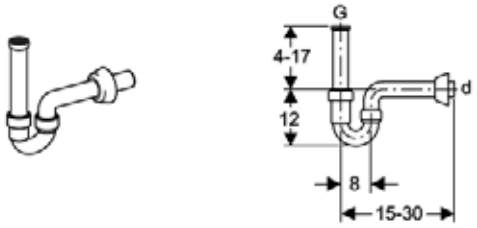


| d | G | art. nr. |
|---|---|---|
| 40 | 1 1/4" | 151.100.11.1 |

met:
- waterslot van 5 cm
- horizontale afvoer
- afvoerdebiet: 0,5 l/s
- muurrozet

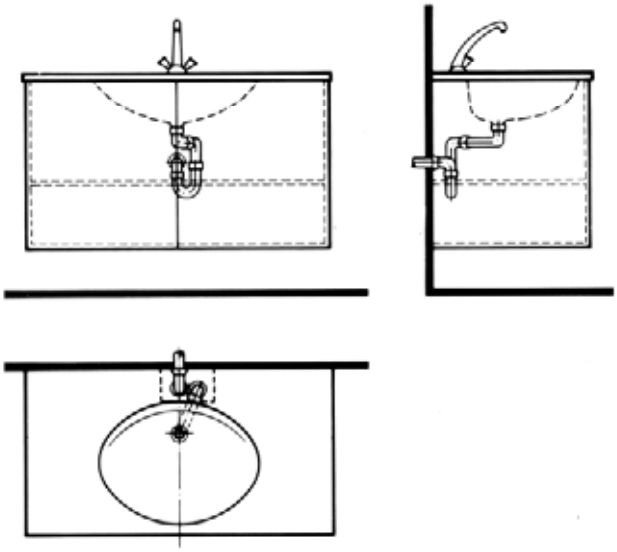

# Afvoergarnituren en reukafsluiters

## Assortiment

**Inbouwreukafsluiter voor wastafel**

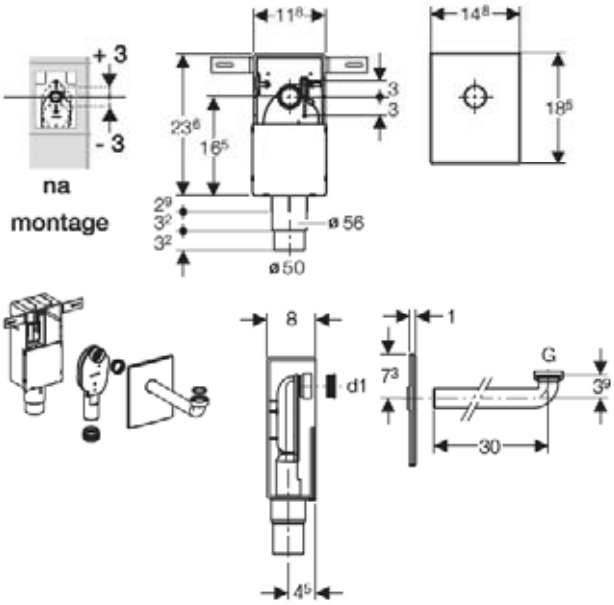


| d1 | G | | art. nr. |
|---|---|---|---|
| 32 | 1 1/4" | rvs | 151.121.11.1 |
| 32 | 1 1/4" | alpien wit | 151.120.11.1 |
| 32 | 1 1/4" | glansverchroomd | 151.120.21.1 |

met:
- waterslot van 5 cm
- verticale afvoer Ø 50 - 56
- afvoerdebiet: 0,6 l/s
- muurinbouwkast
- afdekplaat en aansluitbocht

**Afdekplaat en aansluitbocht voor inbouwreukafsluiter van Geberit wastafelelementen**

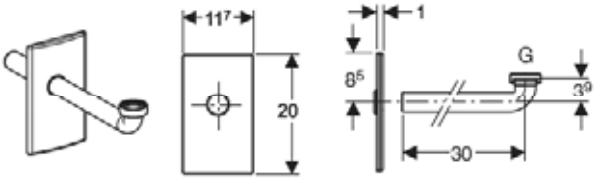


| d1 | G | | art. nr. |
|---|---|---|---|
| 32 | 1 1/4" | rvs | 115.415.11.1 |
| 32 | 1 1/4" | alpien wit | 115.416.11.1 |
| 32 | 1 1/4" | glansverchroomd | 115.416.21.1 |

**enkel geschikt voor Duofix, GIS en Sanbloc elementen voor wastafel**

**Buisreukafsluiter voor bidet en handwasbakje - alpien wit**

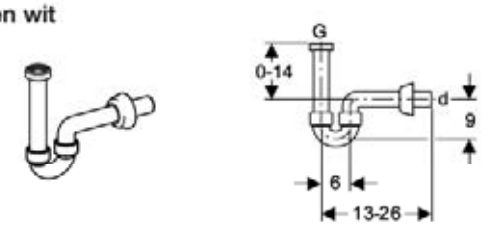


| d | G | art. nr. |
|---|---|---|
| 32 | 1 1/4" | 151.113.11.1 |

met:
- waterslot van 5 cm
- horizontale afvoer
- muurrozet

**Buisreukafsluiter voor bidet en handwasbakje - alpien wit**

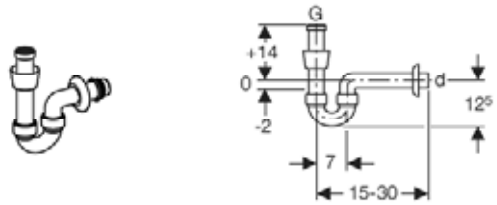


| d | G | art. nr. |
|---|---|---|
| 40 | 1 1/4" | 151.104.11.1 |

met:
- waterslot van 7 cm
- horizontale afvoer
- afvoerdebiet: 0,6 l/s
- muurrozet

# Afvoergarnituren en reukafsluiters

## Assortiment

**Buisreukafsluiter met bolventiel - alpien wit**

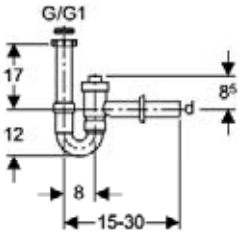


| d | G | G1 | art. nr. |
|---|---|---|---|
| 40 | 1 1/2" | 1 1/4" | 152.860.11.1 |
| 50 | 1 1/2" | 1 1/4" | 152.861.11.1 |

met:
- waterslot van 7 cm
- horizontale afvoer
- afvoerdebiet: 0,6 l/s
- muurrozet

Deze reukafsluiter heeft twee functies:
- het terugstuwen verhinderen bij laag aangesloten toestellen

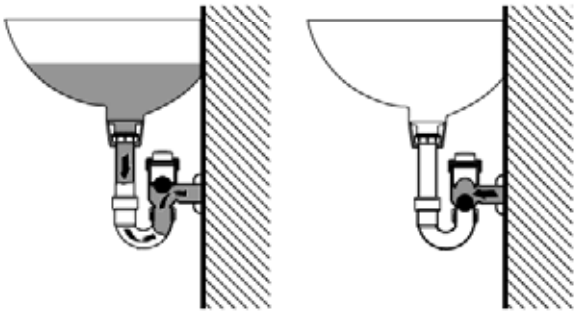

- de mogelijkheid bieden om de reukafsluiter en het sanitair toestel te ontsmetten

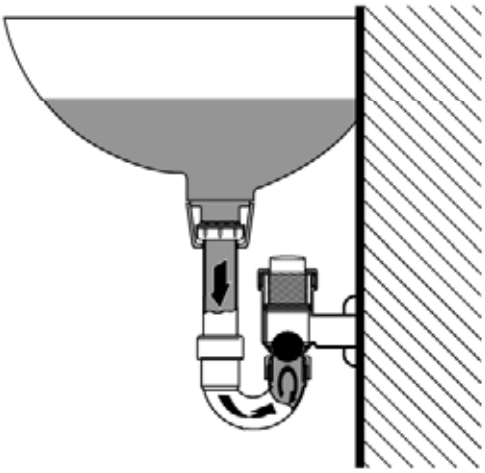

**Toebehoren: reukafsluiters voor wastafels, handwasbakjes en bidets**

**Wastafelrozet - glansverchroomd**

| | art. nr. |
|---|---|
| | 241.411.21.1 |

**Transparante overloopbuis met verchroomde afvoerplug R 1 1/4", voor wastafels zonder overloopopening**

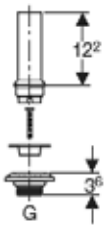


| G | art. nr. |
|---|---|
| 1 1/4" | 260.648.00.1 |

**Verchroomde afvoerplug R 1 1/4"**

| | art. nr. |
|---|---|
| | 241.503.00.1 |

# Afvoergarnituren en reukafsluiters

## Assortiment

### 8. Afvoergarnituren voor spoeltafels

### 8.1. Afvoergarnituren voor spoeltafels met 1 bak

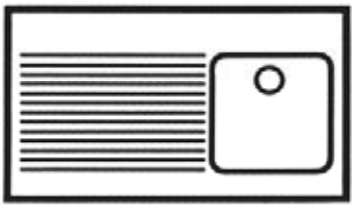

**Afvoergarnituur voor spoeltafel met 1 bak, met afvoerbocht - alpien wit**

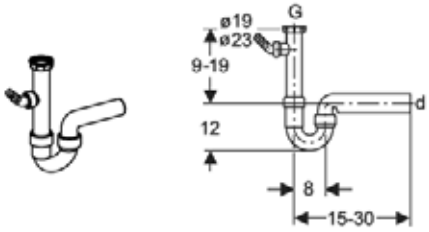


| d | G | art. nr. |
|---|---|---|
| 40 | 1 1/2" - 1 1/4" | 152.816.11.1 |
| 40 | 1 1/2" | 152.713.11.1 |
| 50 | 1 1/2" | 152.711.11.1 |

met:
- afvoerbocht
- slangaansluiting voor was- of vaatwasmachine

**Afvoergarnituur voor spoeltafel met 1 bak, met afvoerbocht - plaatsbesparend - alpien wit**

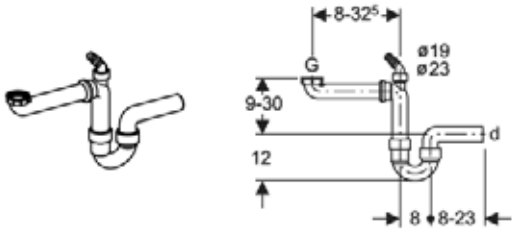


| d | G | art. nr. |
|---|---|---|
| 40 | 1 1/2" | 152.885.11.1 |

met:
- afvoerbocht
- slangaansluiting voor was- of vaatwasmachine

**Afvoergarnituur voor spoeltafel met 1 bak, met klemkoppeling - alpien wit**

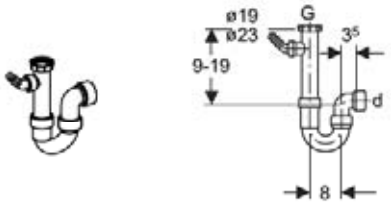


| d | G | art. nr. |
|---|---|---|
| 40 | 1 1/2" | 152.723.11.1 |

met:
- klemkoppeling
- slangaansluiting voor was- of vaatwasmachine

### 8.2. Afvoergarnituren voor spoeltafels met 2 bakken

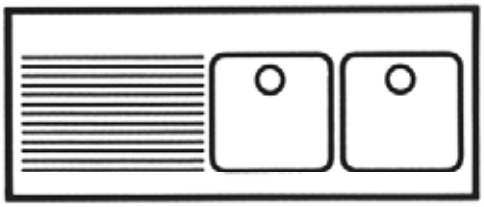

**Afvoergarnituur voor spoeltafel met 2 bakken, met afvoerbocht - alpien wit**

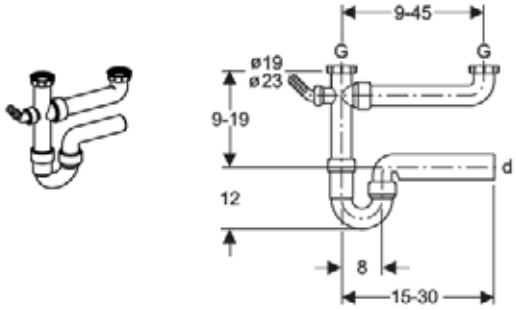


| d | G | art. nr. |
|---|---|---|
| 40 | 1 1/2" | 152.597.11.1 |

met:
- afvoerbocht
- slangaansluiting voor was- of vaatwasmachine

# Afvoergarnituren en reukafsluiters

## Assortiment

**Afvoergarnituur voor spoeltafel 2 bakken, met afvoerbocht - alpien wit**

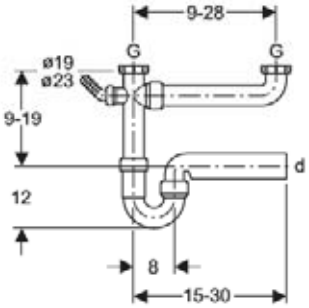


| d | G | art. nr. |
|---|---|---|
| 40 | 1 1/2" - 1 1/4" | 152.814.11.1 |
| 50 | 1 1/2" | 152.715.11.1 |

met:
- afvoerbocht
- slangaansluiting voor was- of vaatwasmachine

**Afvoergarnituur voor spoeltafel met 2 bakken, met verlengde afvoerbocht - plaatsbesparend - alpien wit**

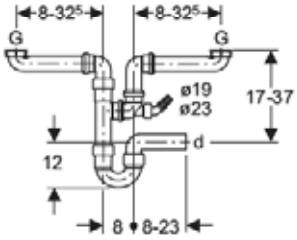


| d | G | art. nr. |
|---|---|---|
| 40 | 1 1/2" | 152.886.11.1 |

met:
- afvoerbocht
- slangaansluiting voor was- of vaatwasmachine

**Afvoergarnituur voor spoeltafel met 2 bakken, met klemkoppeling - alpien wit**

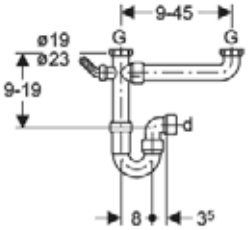


| d | G | art. nr. |
|---|---|---|
| 40 | 1 1/2" | 152.839.11.1 |

met:
- klemkoppeling
- slangaansluiting voor was- of vaatwasmachine

**8.3. Afvoergarnituren voor spoeltafels met 3 bakken**

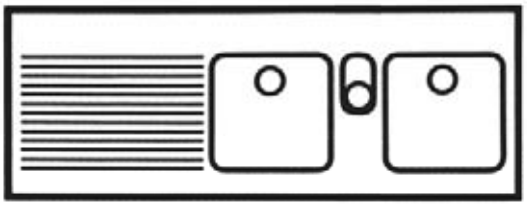

**Afvoergarnituur voor spoeltafel met 3 bakken, met verlengde afvoerbocht - plaatsbesparend - alpien wit**

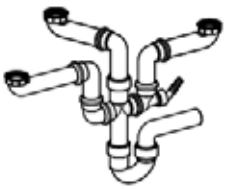

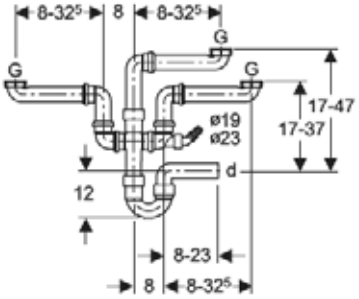


| d | G | art. nr. |
|---|---|---|
| 40 | 1 1/2" | 152.821.11.1 |

met:
- afvoerbocht
- slangaansluiting voor was- of vaatwasmachine

**Toebehoren: afvoergarnituren voor spoeltafels**

**Aansluitstuk voor de aansluiting van was- en vaatwasmachine - alpien wit**

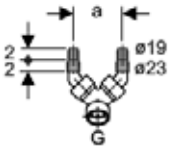


| G | a | art. nr. |
|---|---|---|
| 1" | 8,3 | 152.767.11.1 |

**Verlengstuk R 1 1/2" x Rp 1 1/2" - alpien wit**

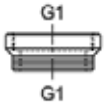


| G1 | art. nr. |
|---|---|
| 1 1/2" | 894.100.11.1 |

voor het opvangen van het hoogteverschil tussen twee bakken

# Afvoergarnituren en reukafsluiters

## Assortiment

### 9. Reukafsluiters voor was- of vaatwasmachines

**Buisreukafsluiter voor was- of vaatwasmachine - opbouw - alpien wit**

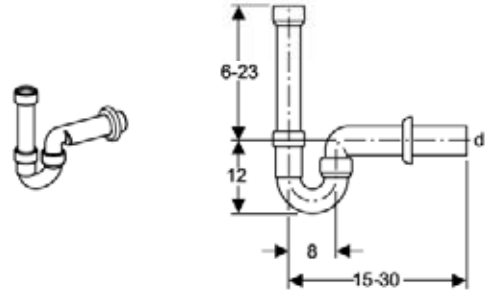


| d | art. nr. |
|---|---|
| 40 | 152.704.11.1 |

met:
- afvoerbocht
- slangaansluiting voor was- of vaatwas-machine

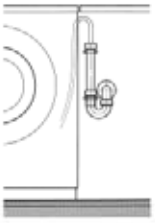

**Reukafsluiter voor was- of vaatwasmachine, met afdekkap - opbouw - alpien wit**

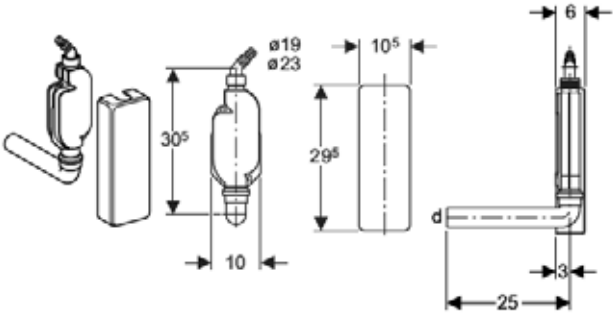


| d | art. nr. |
|---|---|
| 40 | 152.768.11.1 |

met:
- afvoerdebiet: 1 l/s
- slangaansluiting voor was- of vaatwas-machine

**Reukafsluiter voor was- of vaatwasmachine, met afdekkap - inbouw - rvs**

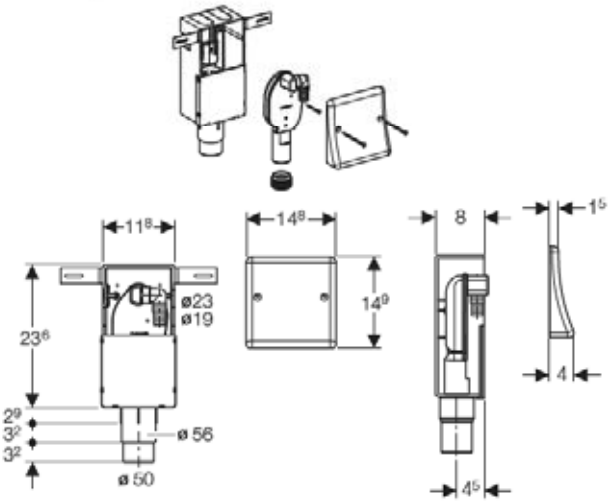


| art. nr. |
|---|
| 152.232.00.1 |

met:
- slangaansluiting voor was- of vaatwasmachine

**Reukafsluiter voor was- of vaatwasmachine, met muurrozet - zonder muurinbouwkast**

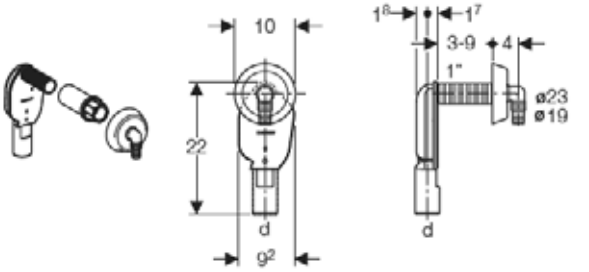


| d | | art. nr. |
|---|---|---|
| 40 | alpien wit | 152.234.11.1 |
| 40 | glansverchroomd | 152.234.21.1 |

met:
- slangaansluiting voor was- of vaatwas-machine

# Afvoergarnituren en reukafsluiters

## Assortiment

**Reukafsluiter voor wasmachine en condensatiedroogkast, met afdekkap - inbouw - rvs**

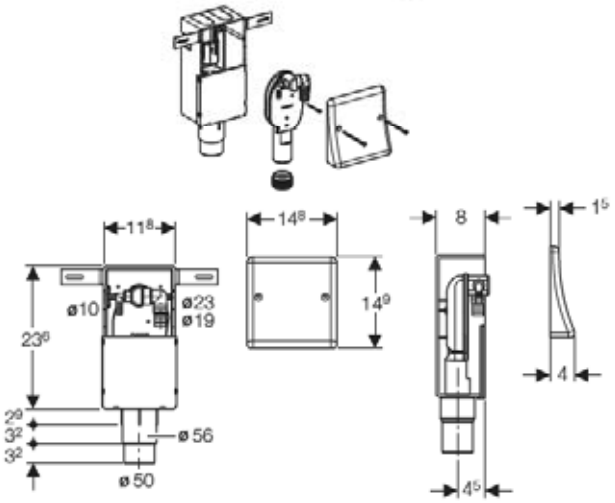


| art. nr. |
|---|
| 152.233.00.1 |

met:
- slangaansluiting voor was- of vaatwasmachine
- slangaansluiting voor condesatiedroogkast

**10. Reukafsluiters, aansluitstukken voor urinoirs en uitgietbakken**

**Reukafsluiter voor urinoir met lippendichting en horizontale afvoer**

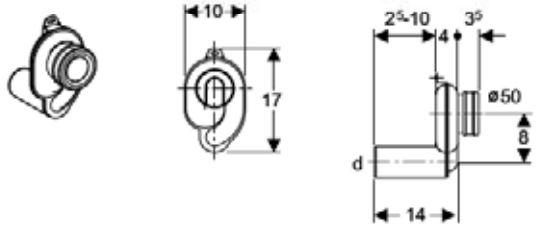


| d | art. nr. |
|---|---|
| 50 | 152.983.00.1 |

**Reukafsluiter voor urinoir met lippendichting en verticale afvoer**

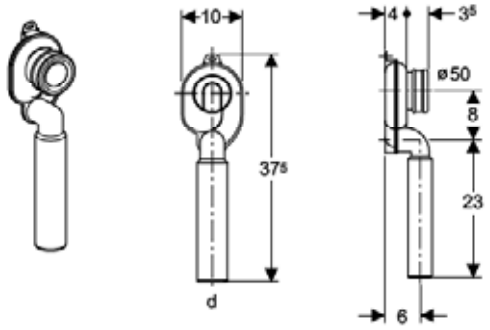


| d | art. nr. |
|---|---|
| 50 | 152.984.00.1 |

**Inbouwreukafsluiter voor urinoir met lippendichting en verticale afvoer - zwart**

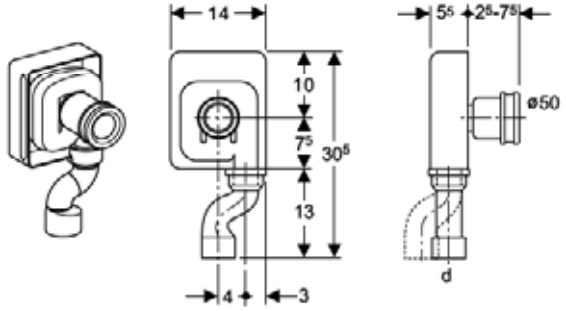


| d | art. nr. |
|---|---|
| 50 | 152.627.16.1 |

# Afvoergarnituren en reukafsluiters

## Assortiment

**Reukafsluiter voor uitgietbak of urinoir met lippendichting en horizontale afvoer - alpien wit**

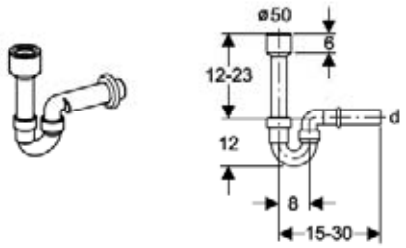


| d | art. nr. |
|---|---|
| 40 | 152.607.11.1 |

met:
- muurrozet

**Aansluitbocht voor urinoir met lippendichting - alpien wit**

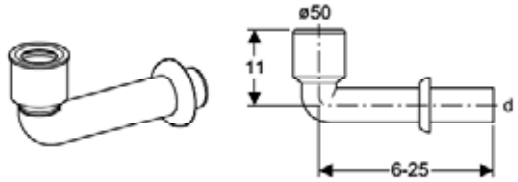


| d | art. nr. |
|---|---|
| 50 | 152.231.11.1 |

met:
- muurrozet

**Aansluitbuis voor urinoir zonder lippendichting - alpien wit**

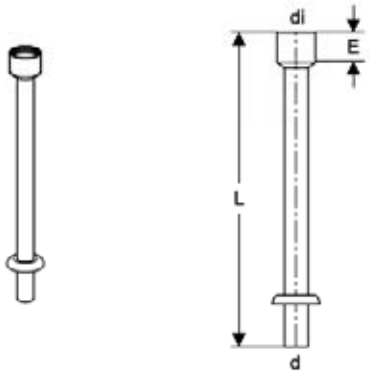


| d | di | L | E | art. nr. |
|---|---|---|---|---|
| 40 | 68 | 60,9 | 5,8 | 152.793.11.1 |
| 50 | 68 | 57,1 | 5,8 | 152.792.11.1 |

met:
- vloerrozet

**Toebehoren: aansluitbuis voor urinoir (152.792.11.1 en 152.793.11.1)**

**Lippendichting Ø 50 x Ø 56**

| d | di | art. nr. |
|---|---|---|
| 50 | 56 | 894.319.00.1 |

# Afvoergarnituren en reukafsluiters

## Assortiment

### 14. Toebehoren

**Reductie voor afvoerplug Rp 2" x R 1 1/2" - alpien wit**

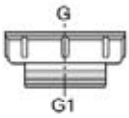


| G | G1 | art. nr. |
|---|---|---|
| 2" | 1 1/2" | 213.906.11.1 |

**Reductie voor afvoerplug Rp 1 1/2" x R 1 1/4" - alpien wit**

| art. nr. |
|---|
| 242.692.11.1 |

**Verlengstuk R 1 1/2" x Rp 1 1/2" - alpien wit**

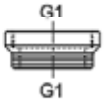


| G1 | art. nr. |
|---|---|
| 1 1/2" | 894.100.11.1 |

voor het opvangen van het hoogteverschil tussen twee spoelbakken

**T-stuk voor aansluiting van was- of vaatwasmachine - alpien wit**

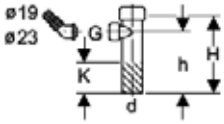


| d | G | H | h | K | art. nr. |
|---|---|---|---|---|---|
| 40 | 1 | 15 | 12 | 6 | 152.274.11.1 |

**Aansluitstuk voor de aansluiting van was- en vaatwasmachine - alpien wit**

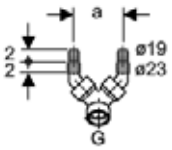


| G | a | art. nr. |
|---|---|---|
| 1" | 8,3 | 152.767.11.1 |

**Verlengstuk, Ø 40, met klemkoppeling - alpien wit**

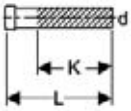


| d | L | K | art. nr. |
|---|---|---|---|
| 40 | 50 | 47 | 152.165.11.1 |

**Bocht 90°, Ø 40, met klemkoppeling - alpien wit**

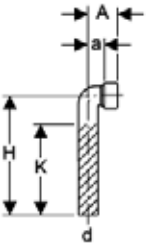


| d | A | a | H | K | art. nr. |
|---|---|---|---|---|---|
| 40 | 6 | 3 | 70 | 65 | 152.230.11.1 |

# Afvoergarnituren en reukafsluiters

## Plaatsingstechniek

Dit hoofdstuk beschrijft een aantal punten waarop moet gelet worden tijdens de montage.

**1. Douchegoot**

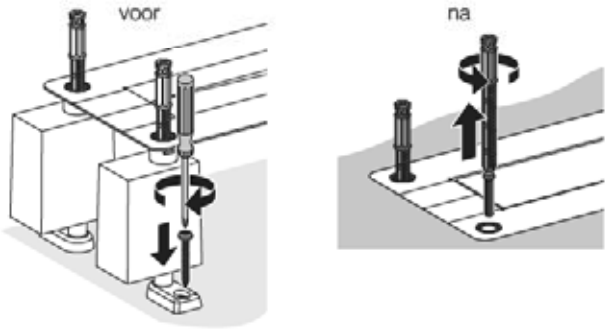


De 4 bevestigingsstangen worden na het gieten van de chape verwijderd om contactgeluidsoverdracht via deze weg uit te sluiten.

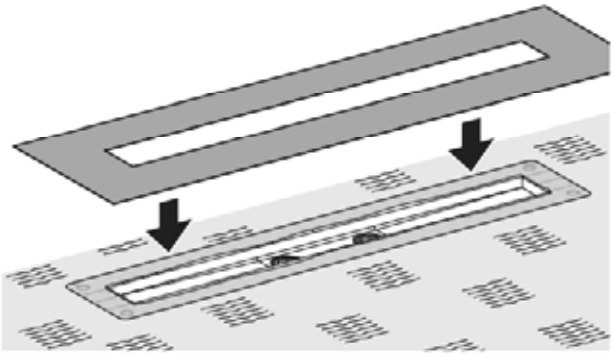

De meegeleverde dichtingsfolie aanbrengen om scheurvorming in de tegels te vermijden.

**2. Uniflex vloerputje voor betegelde douche (154.000.00.1)**

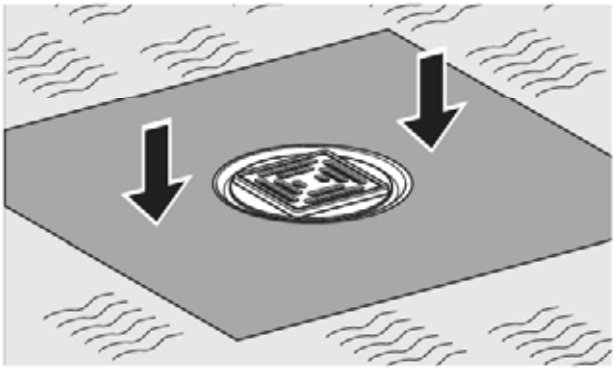

Hier ook de meegeleverde dichtingsfolie aanbrengen om scheurvorming in de tegels te vermijden.

**3. Vloerputje in PE met horizontale afvoer (363.653.00.1)**

Hierbij enkele montagevoorbeelden:

**zonder dichtingsplaat of -blad of flens**

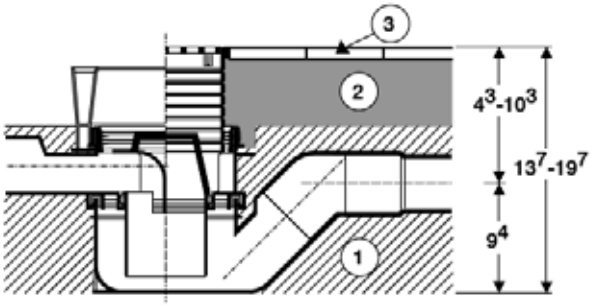


1 beton
2 chape
3 betegeling

**met dichtingsblad of flens en verlengstuk (dichting bovenaan)**

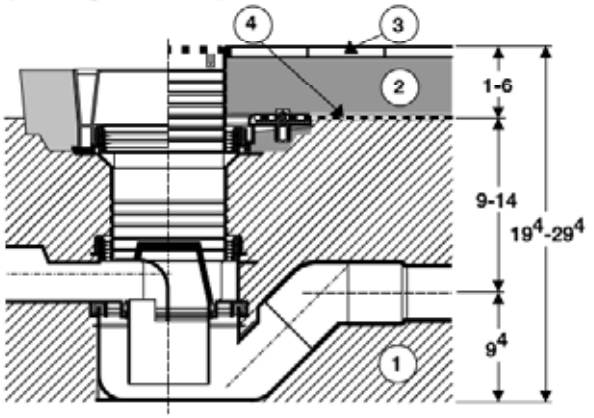


1 beton
2 chape
3 betegeling
4 dichtingsblad of flens

**met dichtingsblad of flens en verlengstuk (dichting onderaan)**

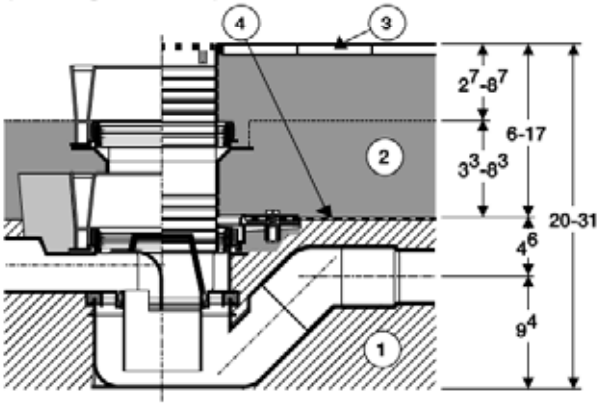


1 beton
2 chape
3 betegeling
4 dichtingsblad of flens

# Afvoergarnituren en reukafsluiters

## Plaatsingstechniek

**1. vloerputje**
**363.653.00.1**
voor chapedikte
tussen 0,7 en 6,7 cm

**OPTIE**
1. verlengstuk
voor
PP trechter
363.660.00.1

**2. dichtingsplaat /**
**-blad / flens**
keuze uit:

**363.665.00.1**

**363.662.00.1 (EPDM)**
**363.663.00.1 (PVC)**

**388.123.24.1 (vertind)**
**388.124.28.1 (PVC deklaag)**

**4. Vloerputje in PE met verticale afvoer (361.620.00.1 en 361.621.00.1)**

Hierbij enkele montagevoorbeelden:

**zonder dichtingsblad**

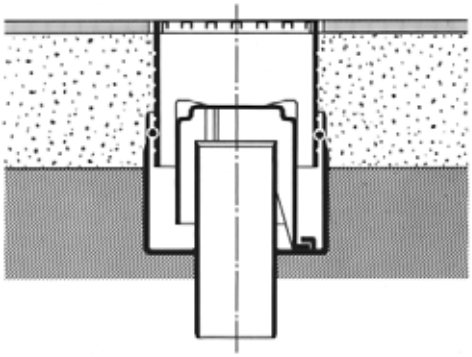

**met dichtingsblad**

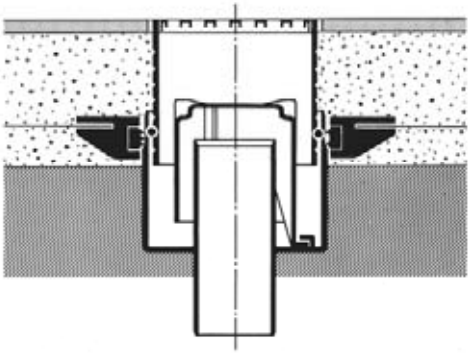

**1. vloerputje**
**361.620.00.1 (PP trechter) of**
**361.621.00.1 (PVC trechter)**

**2. dichtingsblad**
**367.673.00.1 (EPDM) of**
**367.674.00.1 (PVC)**

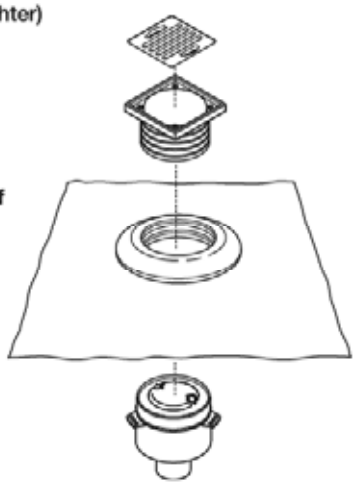

**5. PushControl badgarnituur**

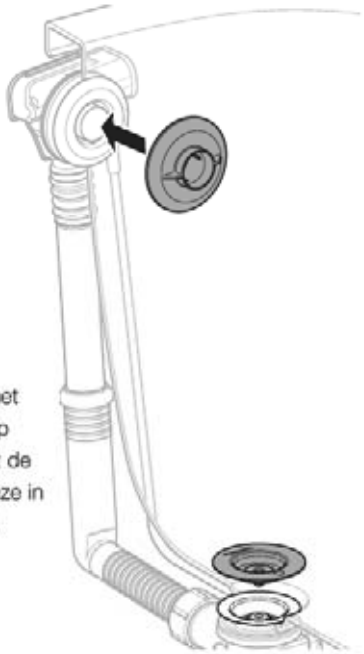

De drukknop steeds met het meegeleverde gereedschap monteren ! Hierdoor steekt de drukknop niet uit en ligt deze in een vlak met de badwand.

# Afvoergarnituren en reukafsluiters

## Plaatsingstechniek

### 6. Aansluiten van was- of vaatwasmachines

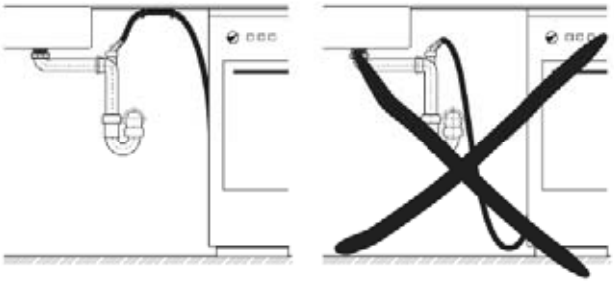

Gelieve bij het aansluiten van was- of vaatwasmachines aandacht te schenken aan de afvoerslang van het toestel !

### 7. Reukafsluiter voor wasmachine en condensatie-droogkast - inbouw

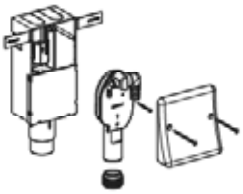

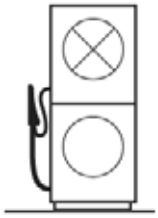

Gelieve bij het aansluiten van wasmachine en droogkast, de droogkast steeds bovenaan te plaatsen indien gebruik wordt gemaakt van de reukafsluiter voor wasmachine en condensatie-droogkast !

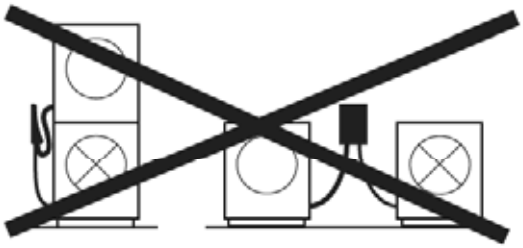

# Afvoergarnituren en reukafsluiters

## Index


| art. nr. | blz. |
|---|---|
| 152.607.11.1 | 25 |
| 152.627.16.1 | 24 |
| 152.704.11.1 | 23 |
| 152.711.11.1 | 21 |
| 152.713.11.1 | 21 |
| 152.715.11.1 | 22 |
| 152.723.11.1 | 21 |
| 152.767.11.1 | 22 |
| 152.767.11.1 | 26 |
| 152.768.11.1 | 23 |
| 152.792.11.1 | 25 |
| 152.793.11.1 | 25 |
| 152.814.11.1 | 22 |
| 152.816.11.1 | 21 |
| 152.821.11.1 | 22 |
| 152.839.11.1 | 22 |
| 152.860.11.1 | 20 |
| 152.861.11.1 | 20 |
| 152.885.11.1 | 21 |
| 152.886.11.1 | 22 |
| 152.983.00.1 | 24 |
| 152.984.00.1 | 24 |
| 154.000.00.1 | 6, 27 |
| 154.100.00.1 | 5 |
| 154.101.00.1 | 5 |
| 154.102.00.1 | 5 |
| 154.103.00.1 | 5 |
| 154.105.00.1 | 5 |
| 154.106.00.1 | 5 |
| 154.107.00.1 | 5 |
| 154.108.00.1 | 5 |
| 154.130.00.1 | 5 |
| 154.131.00.1 | 5 |
| 154.135.00.1 | 5 |
| 154.136.00.1 | 5 |
| 154.222.00.1 | 4 |
| 154.299.00.1 | 5 |
| 154.300.00.1 | 6 |
| 154.301.00.1 | 6 |
| 154.302.00.1 | 6 |
| 154.303.00.1 | 6 |
| 154.304.00.1 | 6 |
| 154.305.00.1 | 6 |
| 154.306.00.1 | 6 |
| 154.330.00.1 | 4 |
| 154.330.11.1 | 4 |

| art. nr. | blz. |
|---|---|
| 154.330.21.1 | 4 |
| 154.330.FW.1 | 4 |
| 154.350.00.1 | 5 |
| 154.351.00.1 | 5 |
| 154.352.00.1 | 5 |
| 154.353.00.1 | 5 |
| 154.354.00.1 | 5 |
| 154.355.00.1 | 5 |
| 154.356.00.1 | 5 |
| 154.357.00.1 | 5 |
| 154.360.00.1 | 5 |
| 154.361.00.1 | 5 |
| 154.362.00.1 | 5 |
| 154.363.00.1 | 5 |
| 213.906.11.1 | 26 |
| 240.648.00.1 | 20 |
| 241.411.21.1 | 20 |
| 241.503.00.1 | 20 |
| 241.993.11.1 | 17 |
| 241.993.21.1 | 17 |
| 242.692.11.1 | 26 |
| 352.348.00.1 | 9 |
| 361.620.00.1 | 8, 28 |
| 361.621.00.1 | 8, 28 |
| 363.653.00.1 | 7, 27, 28 |
| 363.660.00.1 | 7, 28 |
| 363.662.00.1 | 7, 28 |
| 363.663.00.1 | 7, 28 |
| 363.665.00.1 | 7, 28 |
| 367.673.00.1 | 8, 28 |
| 367.674.00.1 | 8, 28 |
| 367.674.00.1 | 28 |
| 388.122.00.1 | 7, 8 |
| 388.123.24.1 | 7, 28 |
| 388.124.28.1 | 7, 28 |
| 388.129.00.1 | 7, 8 |
| 894.100.11.1 | 22 |
| 894.319.00.1 | 25 |

# Afvoergarnituren en reukafsluiters

## Index


| art. nr. | blz. |
|---|---|
| 115.415.00.1 | 19 |
| 115.416.11.1 | 19 |
| 115.416.21.1 | 19 |
| 150.020.00.1 | 16 |
| 150.071.00.1 | 10 |
| 150.125.00.1 | 9 |
| 150.241.21.1 | 9 |
| 150.245.06.1 | 16 |
| 150.247.00.1 | 16 |
| 150.627.21.1 | 12 |
| 150.628.21.1 | 12 |
| 150.650.21.1 | 13 |
| 150.651.21.1 | 13 |
| 150.671.21.1 | 10 |
| 150.681.21.1 | 9 |
| 150.686.21.1 | 10 |
| 150.750.21.1 | 11 |
| 150.751.21.1 | 11 |
| 150.752.21.1 | 11 |
| 150.826.21.1 | 16 |
| 150.927.21.1 | 14 |
| 150.928.21.1 | 14 |
| 150.950.21.1 | 15 |
| 150.951.21.1 | 15 |
| 151.028.11.1 | 18 |
| 151.034.11.1 | 17 |
| 151.034.21.1 | 17 |
| 151.035.11.1 | 17 |
| 151.035.21.1 | 17 |
| 151.100.11.1 | 18 |
| 151.104.11.1 | 19 |
| 151.107.11.1 | 18 |
| 151.113.11.1 | 19 |
| 151.120.11.1 | 19 |
| 151.120.21.1 | 19 |
| 151.121.00.1 | 19 |
| 152.018.00.1 | 17 |
| 152.165.11.1 | 26 |
| 152.230.11.1 | 26 |
| 152.231.11.1 | 25 |
| 152.232.00.1 | 23 |
| 152.233.00.1 | 24 |
| 152.234.11.1 | 23 |
| 152.234.21.1 | 23 |
| 152.274.11.1 | 26 |
| 152.597.11.1 | 21 |

GEBERIT

Deze brochure kan je eveneens downloaden als PDF via www.geberit.be. Kies "service" in de navigatiebalk en klik dan op "documentatie" (navigatie aan de linkerzijde).

Download

Geberit nv
Beaulieustraat 6
1830 Machelen

T +32 2 252 01 11
F +32 2 251 08 67
info.be@geberit.com
www.geberit.be

BEn - 25/02/2010 © by Geberit nv