GEBERIT

Urinoirsturingen en -scheidingswanden

Urinoirsturingen en -scheidingswanden

Inhoudstafel

	Bladzijde
Assortiment	4 - 18
1. Assortimentsoverzicht	
2 Montage-elementen voor urinoir	
3. Universele muurinbouwkast voor urinoirsturing	
4. HyTronic urinoirsturingen met infrarooddetectie	
5. HyTouch urinoirsturingen met drukknop	
6. HyTronic urinoirsturingen met infrarooddetectie - opbouw	
7. HyTec en HyBasic urinoirscheidingswanden	
8. Toebehoren	
Plaatsingstechniek	19 - 22
1. Montage van het urinoir volgens de traditionele methode	
2. Snelle montage van het urinoir met montage-elementen voor urinoir	
3. Montage van de urinoirsturing	
4. Montage van de urinoirscheidingswand	
Index	23

- Onze ervaren medewerkers geven u deskundig advies over sanitaire techniek en Geberit producten.
- Geldig van 16/03/2010 tot de nieuwe uitgave; technische wijzigingen voorbehouden.
- Voor eventuele foutieve vermeldingen aanvaarden wij geen aansprakelijkheid.
- Bezoek ook onze website **www.geberit.be**.

Urinoirsturingen en -scheidingswanden

Assortiment

1. Assortimentsoverzicht

Montage-elementen voor urinoir

Sanbloc installatie-element voor urinoir - universeel model nr. 1/ hoogte 122 cm

met universele muurinbouwkast voor urinoirsturing, toevoermanchet en reukafsluiter 440.604.00.1

Duofix montage-element voor urinoir - universeel model / hoogte 122 - 130 cm

zonder set voor bevestiging tegen een muur, met universele muurinbouwkast voor urinoirsturing, toevoermanchet en reukafsluiter 111.616.00.1

GIS montage-element voor urinoir - universeel model / hoogte 114 - 132 cm

met universele muurinbouwkast voor urinoirsturing, toevoermanchet en reukafsluiter 461.621.00.1

Universele muurinbouwkast voor urinoirsturing

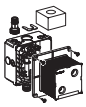

116.001.00.1

HyTronic urinoirsturingen met infrarooddetectie - netvoeding

Bolero - metalen afdekplaat		
	alpien wit	116.022.11.1
	glansverchroomd	116.022.21.1
	mat verchroomd	116.022.46.1
Mambo - geborsteld roestvrijstalen afdekplaat		
	geborsteld rvs	116.023.FW.1
Samba - metalen afdekplaat		
	alpien wit	116.021.11.1
	glansverchroomd	116.021.21.1
	mat verchroomd	116.021.46.1
Sigma10 - metalen afdekplaat		
	glans- / mat / glansverchroomd	116.025.KH.1
	wit / glansverchroomd / wit	116.025.KJ.1
	wit / goudeffect / wit	116.025.KK.1
	wit / mat / mat verchroomd	116.025.KL.1
	zwart / glansverchroomd / zwart	116.025.KM.1
	mat / glans- / mat verchroomd	116.025.KN.1
Sigma50 - metalen afdekplaat		
	geborsteld chroom	116.026.GH.1
Tango - metalen afdekplaat		
	alpien wit	116.024.11.1
	glansverchroomd	116.024.21.1
	mat verchroomd	116.024.46.1

HyTronic urinoirsturingen met infrarooddetectie - batterijvoeding

Bolero - metalen afdekplaat		
	alpien wit	116.032.11.1
	glansverchroomd	116.032.21.1
	mat verchroomd	116.032.16.1
Mambo - geborsteld roestvrijstalen afdekplaat		
	geborsteld rvs	116.033.FW.1
Samba - metalen afdekplaat		
	alpien wit	116.031.11.1
	glansverchroomd	116.031.21.1
	mat verchroomd	116.031.46.1
Sigma10 - metalen afdekplaat		
	glans- / mat / glansverchroomd	116.035.KH.1
	wit / glansverchroomd / wit	116.035.KJ.1
	wit / goudeffect / wit	116.035.KK.1
	wit / mat / mat verchroomd	116.035.KL.1
	zwart / glansverchroomd / zwart	116.035.KM.1
	mat / glans- / mat verchroomd	116.035.KN.1
Sigma50 - metalen afdekplaat		
	geborsteld chroom	116.036.GH.1
Tango - metalen afdekplaat		
	alpien wit	116.034.11.1
	glansverchroomd	116.034.21.1
	mat verchroomd	116.034.46.1

Urinoirsturingen en -scheidingswanden

Assortiment

HyTouch urinoirsturingen met drukknop

Bolero - kunststoffen bedieningsplaat		
	alpien wit	116.012.11.1
	glansverchroomd	116.012.21.1
	mat verchroomd	116.012.46.1
Mambo - geborsteld roestvrijstalen bedieningsplaat		
	geborsteld rvs	116.013.FW.1
Samba - kunststoffen bedieningsplaat		
	alpien wit	116.011.11.1
	glansverchroomd	116.011.21.1
	mat verchroomd	116.011.46.1
Sigma10 - kunststoffen bedieningsplaat		
	glans- / mat / glansverchroomd	116.015.KH.1
	wit / glansverchroomd / wit	116.015.KJ.1
	wit / goudeffect / wit	116.015.KK.1
	wit / mat / mat verchroomd	116.015.KL.1
	zwart / glansverchroomd / zwart	116.015.KM.1
	mat / glans- / mat verchroomd	116.015.KN.1
Sigma50 - metalen bedieningsplaat met inlegsel		
	zonder inlegsel	116.016.00.1
	alpien wit	116.016.11.1
	gitzwart RAL 9005	116.016.DW.1
	pergamon	116.016.EP.1
	wit satijnglas met koren motief	116.016.SC.1
	spiegelend rookglas	116.016.SD.1
	groen satijnglas	116.016.SE.1
Tango - metalen bedieningsplaat		
	alpien wit	116.014.11.1
	glansverchroomd	116.014.21.1
	mat verchroomd	116.014.46.1

HyTronic urinoirsturing met infrarooddetectie - batterijvoeding - opbouw

	mat verchroomd	115.805.46.1

Urinoirscheidingswanden

HyBasic urinoirscheidingswand - kunststof		
	alpien wit	115.200.11.1

HyTec urinoirscheidingswand - satijnglas - ovaal		
	lichtgrijs RAL 7035	115.210.CD.1
	lichtgroen RAL 6027	115.210.GT.1
HyTec urinoirscheidingswand - satijnglas - rechthoekig		
	lichtgrijs RAL 7035	115.214.CD.1
	lichtgroen RAL 6027	115.214.GT.1

Toebehoren

HyTronic Clean-Handy	
	115.831.00.1
HyTronic Service-Handy	
	115.860.00.1
Inbouwspoelbocht voor urinoir - PE, Ø 32	
	119.704.16.1
PE toevoermanchet, met dichting Ø 35/32, voor urinoir	
	152.489.16.1
Adapter voor aansluiting aan spoelleiding in R 1/2”	
	119.707.00.1
Reukafsluiter voor urinoir met lippendichting en horizontale afvoer, Ø 50	
	152.983.00.1
Afvoerbocht 90° zonder mof voor reukafsluiter, zonder dichting, Ø 56 x Ø 63	
	364.084.16.1
Dichting voor PE buis, Ø 50 x Ø 57	
	152.693.00.1
Afsluitkapjes, 2 stuks, voor draadstang M8,	
mat verchroomd	240.027.46.1

Voor andere toebehoren, zie de overige Geberit technische documentaties:

- **Duofix, sanitaire wanden plaatsen op systematische wijze**
- **GIS, snel en efficiënt sanitaire wanden plaatsen**
- **Sanbloc, sanitaire installatie-elementen**
- **afvoergarnituren (reukafsluiters)**
- **waterafvoersystemen: PE, Silent-db20 of Silent-PP**
- **watertoevoersystemen: Mapress, Mepla of PushFit**

Urinoirsturingen en -scheidingswanden

Assortiment

2. Montage-elementen voor urinoirs

2.1. Metselwerk

Sanbloc installatie-element voor urinoir - universeel model nr. 1 / hoogte 122 cm (*)

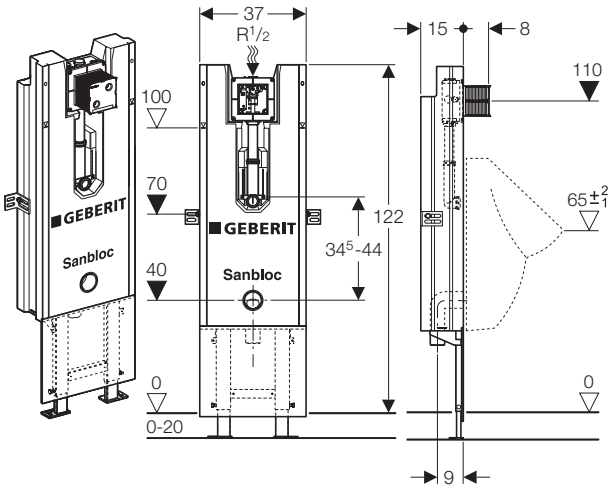

art. nr.

440.604.00.1

met:

- universele muurinbouwkast, met:
  - voorgemonteerd watervoerend gedeelte met stopkraan, filter en doorspoelbuis
  - veiligheidsvoorziening om wateroverlast te verhinderen: (de)montage van het spoelventiel kan enkel uitgevoerd worden zodra de stopkraan volledig gesloten is
  - beveiligde voorziening voor de aansluiting op het elektriciteitsnet
  - ruwbouwbescherming met deksel
  - debiet bij 1 bar: 0,3 l/s
  - relatieve luchtvochtigheid: max. 95 %
  - bedrijfsdruk: 1 - 8 bar
  - testdruk met water: 16 bar
  - max. watertemperatuur: 30 °C
- afzonderlijk, traploos in hoogte instelbare voetsteunen, voor een vloeropbouw van 0 – 20 cm
- 2 complete bevestigingen M 8 voor de bevestiging van het urinoir
- aansluiting aan de watertoevoer in R 1/2”
- in hoogte regelbare spoelbocht en toevoermanchet Ø 32
- afvoerbocht Ø 50 met aansluitdichting Ø 50 (voor de uitgangsdiameter van de reukafsluiter) en reukafsluiter
- voetsteunbekleding

Toebehoren:

- urinoirsturing (Bolero, Mambo, Samba, Sigma10, Sigma50 of Tango)

- urinoirscheidingswand (keuze uit verschillende Geberit modellen)

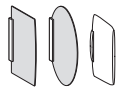

Aansluitmaten voor urinoirs (model nr. 1)

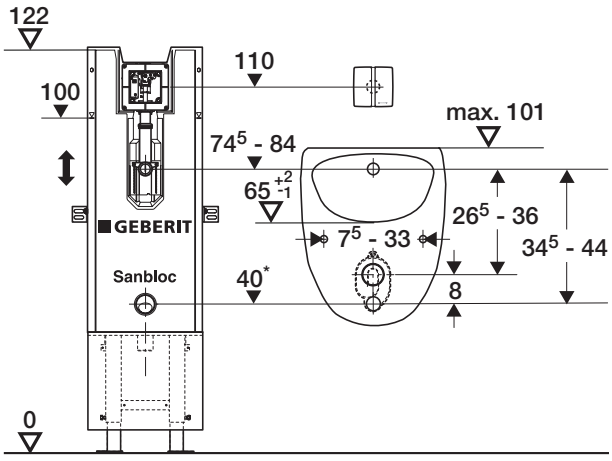

*** te plaatsen op de afvoerhoogte van de urinoirfabrikant**

(*) Meer informatie over Sanbloc vindt u in de technische informatie: Sanbloc, sanitaire installatie-elementen.

Urinoirsturingen en -scheidingswanden

Assortiment

2.2. Sanitaire lichte wanden

Duofix montage-element voor urinoir - universeel model / hoogte 112 - 130 cm (*)

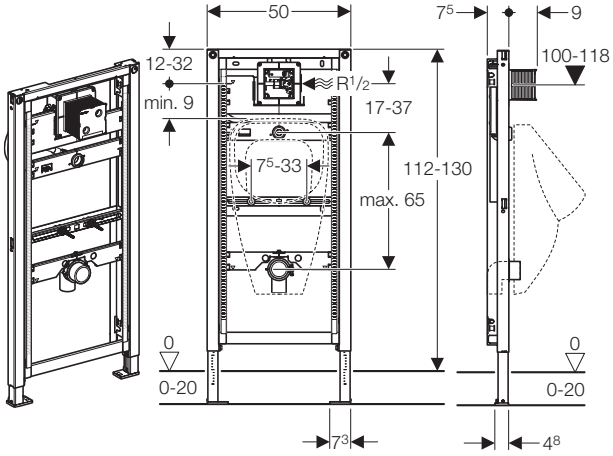

art. nr.
111.616.00.1

met:

- in hoogte regelbare universele muurinbouwkast, met:
  - voorgemonteerd watervoerend gedeelte met stopkraan, filter en doorspoelbuis
  - veiligheidsvoorziening om wateroverlast te verhinderen: (de)montage van het spoelventiel kan enkel uitgevoerd worden zodra de stopkraan volledig gesloten is
  - beveiligde voorziening voor de aansluiting op het elektriciteitsnet
  - ruwbouwbescherming met deksel
  - debiet bij 1 bar: 0,3 l/s
  - relatieve luchtvochtigheid: max. 95 %
  - bedrijfsdruk: 1 - 8 bar
  - testdruk met water: 16 bar
  - max. watertemperatuur: 30 °C
- afzonderlijk, traploos in hoogte instelbare voetsteunen, voor een vloeropbouw van 0 – 20 cm
- in hoogte regelbare bevestigingslat met draadstangen, waarvan de tussenafstand instelbaar is, en moeren M 8 voor de bevestiging van het urinoir
- aansluiting aan de watertoevoer in R 1/2”
- in hoogte regelbare spoelleiding (flexibel) en toevoermanchet Ø 32
- in hoogte regelbare afvoerbocht Ø 50 met aansluitdichting Ø 50 (voor de uitgangsdiameter van de reukafsluiter) en reukafsluiter

Zonder set voor bevestiging tegen een muur, art. nr. 111.844.00.1

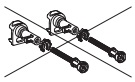

Toebehoren:

- urinoirsturing (Bolero, Mambo, Samba, Sigma10, Sigma50 of Tango)

- set voor bevestiging tegen een muur, art. nr. 111.844.00.1

- verlenging voor set voor bevestiging tegen een muur, art. nr. 111.887.00.1

- montagelat met muurplaat R 1/2” voor Duofix /GIS urinoirelement, art. nr. 242.042.00.1 (aansluiting van de watertoevoer van een urinoir)

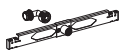

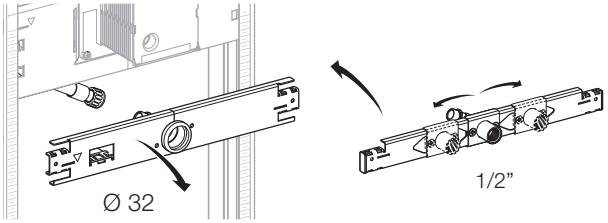

- universele montageplaat (voor de bevestiging van scheidingswanden voor urinoirs), art. nr. 111.859.00.1

- urinoirscheidingswand (keuze uit meerdere Geberit modellen)

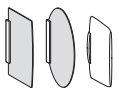

Aansluitmaten voor urinoirs

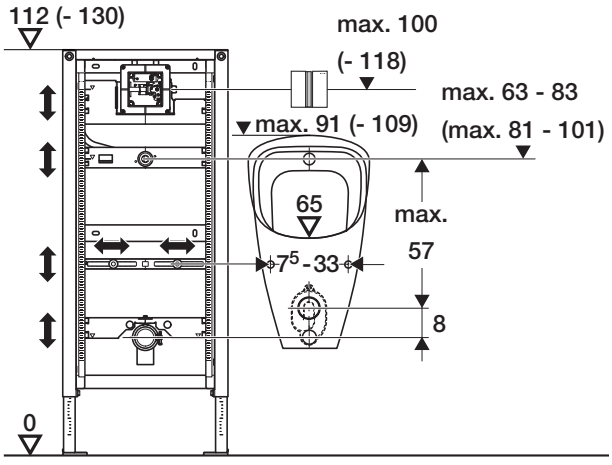

(*) Meer informatie over Duofix vindt u in de technische informatie: Duofix, sanitaire wanden plaatsen op systematische wijze.

Urinoirsturingen en -scheidingswanden

Assortiment

GIS montage-element voor urinoir - universeel model / hoogte 114 - 132 cm (*)

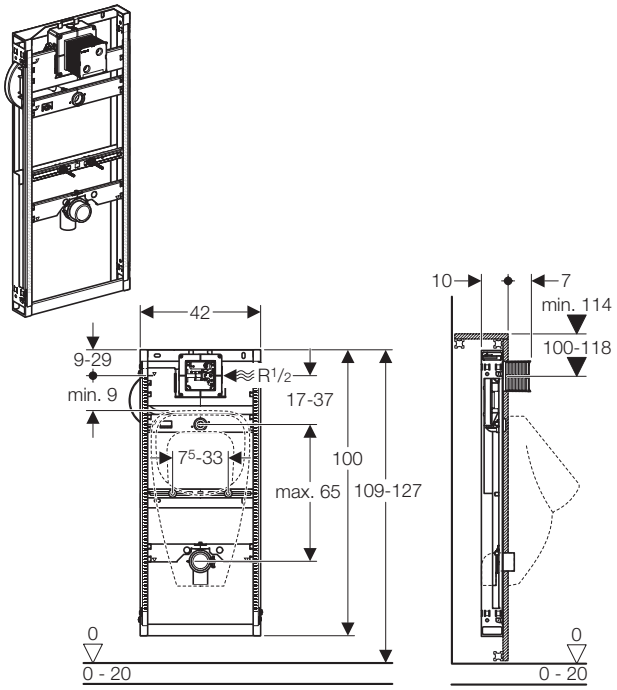

art. nr.

461.621.00.1

met:

- in hoogte regelbare universele muurinbouwkast, met:
  - voorgemonteerd watervoerend gedeelte met stopkraan, filter en doorspoelbuis
  - veiligheidsvoorziening om wateroverlast te verhinderen: (de)montage van het spoelventiel kan enkel uitgevoerd worden zodra de stopkraan volledig gesloten is
  - beveiligde voorziening voor de aansluiting op het elektriciteitsnet
  - ruwbouwbescherming met deksel
  - debiet bij 1 bar: 0,3 l/s
  - relatieve luchtvochtigheid: max. 95 %
  - bedrijfsdruk: 1 - 8 bar
  - testdruk met water: 16 bar
  - max. watertemperatuur: 30 °C
- in hoogte regelbare bevestigingslat met draadstangen, waarvan de tussenafstand instelbaar is, en moeren M 8 voor de bevestiging van het urinoir
- aansluiting aan de watertoevoer in R 1/2”
- in hoogte regelbare spoelleiding (flexibel) en toevoermanchet Ø 32
- in hoogte regelbare afvoerbocht Ø 50 met aansluitdichting Ø 50 (voor de uitgangsdiameter van de reukafsluiter) en reukafsluiter

Toebehoren:

- urinoirsturing (Bolero, Mambo, Samba, Sigma10, Sigma50 of Tango)

- montagelat met muurplaat R 1/2” voor Duofix /GIS urinoirelement, art. nr. 242.042.00.1 (aansluiting van de watertoevoer van een urinoir)

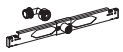

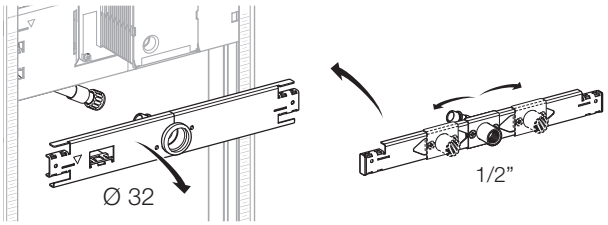

- GIS universele montageplaat (voor de bevestiging van scheidingswanden voor urinoirs), art. nr. 461.035.00.1

- Geberit urinoirscheidingswand (keuze uit meerdere Geberit modellen)

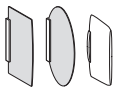

Aansluitmaten voor urinoirs

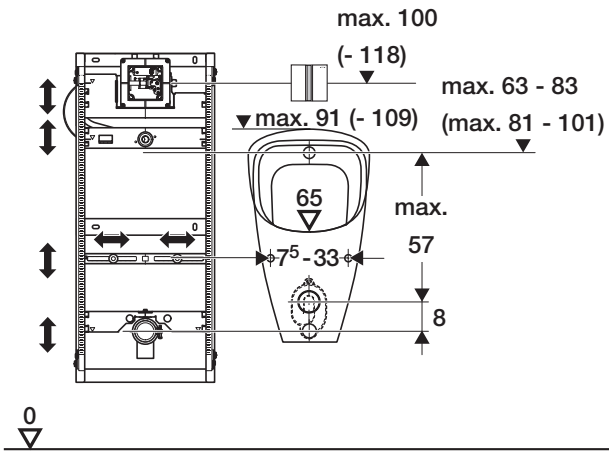

(*) Meer informatie over GIS vindt u in de technische informatie: GIS, snel en efficiënt sanitaire wanden plaatsen.

Urinoirsturingen en -scheidingswanden

Assortiment

3. Universele muurinbouwkast voor urinoirsturing

Universele muurinbouwkast voor urinoirsturing

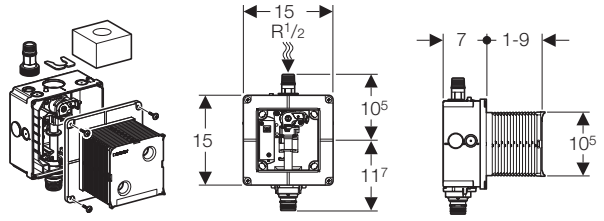

art. nr.
116.001.00.1

met:
- voorgemonteerd watervoerend gedeelte met stopkraan, filter en doorspoelbuis
- veiligheidsvoorziening om wateroverlast te verhinderen: (de)montage van het spoelventiel kan enkel uitgevoerd worden zodra de stopkraan volledig gesloten is
- beveiligde voorziening voor aansluiting op het elektriciteitsnet
- ruwbouwbescherming met deksel
- aansluiting aan de watertoevoer in R 1/2”
- aansluiting aan de spoelleiding voor Geberit PE Ø 32
- debiet bij 1 bar: 0,3 l/s
- relatieve luchtvochtigheid: max. 95 %
- bedrijfsdruk: 1 - 8 bar
- testdruk met water: 16 bar
- max. watertemperatuur: 30 °C

Toebehoren:

- urinoirsturing (Bolero, Mambo, Samba, Sigma10, Sigma50 of Tango)

- inbouwspoelbocht voor urinoir - PE, Ø 32
  art. nr. 119.704.16.1

- PE toevoermanchet, met dichting Ø 35/32 voor urinoir, art. nr. 152.489.16.1

- adapter voor aansluiting aan spoelleiding in R 1/2”, art. nr. 119.707.00.1

- reukafsluiter voor urinoir met lippendichting en horizontale afvoer, Ø 50, art. nr. 152.983.00.1

- afvoerbocht 90° zonder mof voor reukafsluiter, zonder dichting, Ø 56 x Ø 63,
  art. nr. 364.084.16.1

- dichting voor PE buis, Ø 50 x Ø 57
  art. nr. 152.693.00.1

- afsluitkapjes, 2 stuks, voor draadstang M8, mat verchroomd, art. nr. 240.027.46.1

- urinoirscheidingswand
  (keuze uit meerdere Geberit modellen)

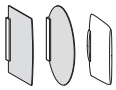

- overig bevestigingsmateriaal (draadstangen M8 en pluggen), in de handel verkrijgbaar

Urinoirsturingen en -scheidingswanden

Assortiment

4. HyTronic urinoirsturingen met infrarooddetectie

De HyTronic urinoirsturingen met infrarooddetectie worden geleverd met:

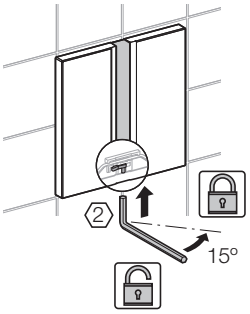

afbeelding 1

- afdekplaat met infraroodlens en vergrendeling met inbussleutel nr. 2 [afbeelding 1]

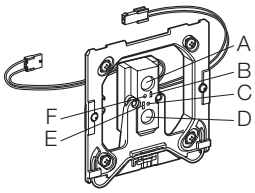

afbeelding 2

- elektronische module, met infraroodzender (A) en infraroodontvanger (D), voorgemonteerd op bevestigingskader [afbeelding 2]

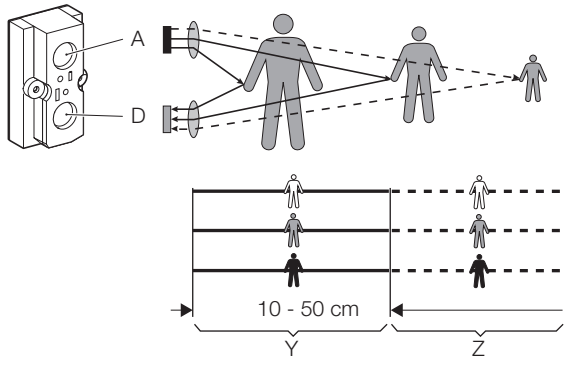

afbeelding 3

- infrarooddetectie van de gebruiker volgens het triangulatieprincipe. Deze driehoeksmeting functioneert met een infraroodzender (A). De uitgezonden infraroodstralen worden door de gebruiker van het urinoir weerkaatst en door de infraroodontvanger (D) waargenomen. De gebruiker is duidelijk herkenbaar in een zone van 10 tot 50 cm (Y) voor het urinoir. Lichte of donkere kleding van de gebruiker, net zoals de omgeving rondom het urinoir (Z) hebben hierop geen invloed. [afbeelding 3]
- bijkomende infraroodzender (C) die de taken van de eerste overneemt indien gekozen wordt voor een urinoir met deksel. Hierbij komt de detectiezone onder de 10 cm en wordt het deksel, dat zich in geopende toestand voor de infraroodlens van de afdekplaat bevindt, herkend. Het urinoir wordt gespoeld zodra het deksel is neergeklapt. De functie “dekselmodus” is standaard uitgeschakeld. [afbeelding 2]

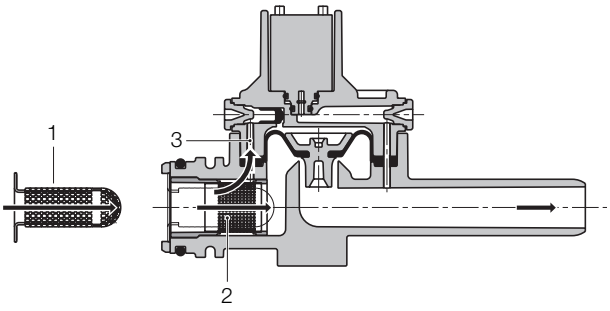

afbeelding 4

- magneetventiel [afbeelding 4], dat met een dubbel filtersysteem is uitgerust en via een by-pass kanaal (3) wordt gestuurd, ter verhoging van de betrouwbaarheid. De 2 filters zijn de:
  - korffilter (1) met maaswijdte van 1,0 mm (vervangbaar)
  - zelfreinigende vaste radiale filter (2) met maaswijdte van 0,05 mm (niet vervangbaar) ter bescherming van het by-pass kanaal (3)

Net- of batterijvoeding

- uitvoering met netvoeding:
  - voeding: 4,5 V DC / 240 V AC, 50 - 60 Hz
  - magneetventiel sluit bij stroompanne
  - een spoeling wordt geactiveerd bij het inschakelen van de netspanning (fabrieksinstelling)
- uitvoering met batterijvoeding:
  - batterijvak met 2 lithium batterijen AA van 1,5 V DC met een levensduur van ongeveer 2 jaar (alkaline heeft een levensduur van ongeveer 1,5 jaar)
  - bij lage batterijspanning blijft het magneetventiel gesloten
  - rood verklikkerlampje op de elektronische module licht op bij te lage batterijspanning

Elektrische eigenschappen

- verbruik: minder dan 0,5 Watt
- IP-beschermingscode: 45

Urinoirsturingen en -scheidingswanden

Assortiment

Hydraulische eigenschappen
- debiet bij 1 bar: 0,3 l/s
- relatieve luchtvochtigheid: kleiner dan 100 %
- bedrijfsdruk: 1 - 8 bar
- testdruk met water: 16 bar
- testdruk met lucht / inert gas: 3 bar
- max. watertemperatuur: 30 °C

Spoelingen
- verblijftijd (tijd die een gebruiker voor het urinoir moet blijven alvorens de sturing spoelt): 3 - 15 s (fabrieksinstelling: 7 s)
- spoeltijd: 3 - 15 s (fabrieksinstelling: 4 s)
- intervalspoeling: instelbaar interval tussen spoelingen na het laatste gebruik van het urinoir: 1 - 168 uur (instelbereik intervalspoeltijd: 3 - 180 s), voorgeprogrammeerde intervalspoeling: om de 24 uur, met een spoeltijd van 5 s

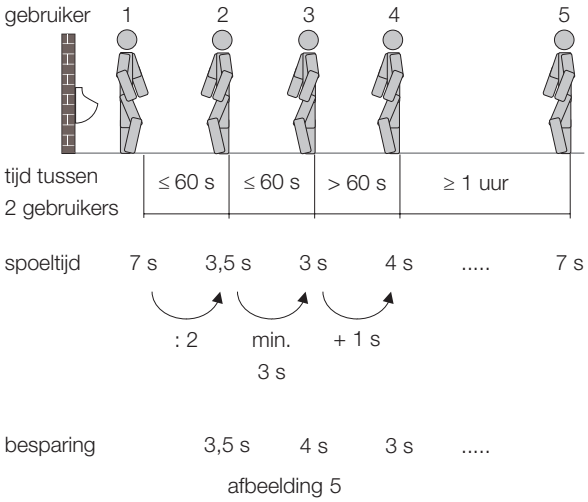

afbeelding 5

- dynamische spoeltijd: bij hoge gebruiksfrequentie wordt de duur van de spoeling verkort om water te besparen; zodra de gebruiksfrequentie genormaliseerd is, keert het toestel terug naar de ingestelde spoeltijd.
  Een voorbeeld [zie afbeelding 5]: na de eerste gebruiker wordt het urinoir 7 seconden gespoeld (= ingestelde spoeltijd). Wanneer de tweede gebruiker binnen de 60 seconden voor het urinoir verschijnt wordt de spoeltijd gehalveerd tot 3,5 seconden. Wanneer de derde aan de beurt is binnen de daaropvolgende minuut zou theoretisch de laatste spoeltijd nog eens gehalveerd worden tot 1,75 seconden, maar Geberit garandeert een spoeltijd van minimum 3 seconden. Een kwestie van optimale hygiëne. Uiteraard optimaliseert dit procédé het waterverbruik en treft ieder gebruiker een gespoeld urinoir aan.

Gebruiksvriendelijke interactie
Mogelijkheid om met de HyTronic Service-Handy, een toestel dat vergelijkbaar is met een afstandsbediening (van een DVD-speler of TV-toestel) in interactie te treden met elektronische toestellen van Geberit, met name automatische urinoirsturingen en kranen, automatische wc-spoelingen en hygiënespoelingen.
De Service-Handy is uitgerust met een klein beeldscherm waardoor interacties met de urinoirsturing zeer gebruiksvriendelijk zijn; we onderscheiden 2 soorten interacties:
1. Instellingen opvragen en eventueel wijzigen: instellen dynamische spoeling, voorspoeling, intervalspoeling om de 24 u., verblijftijd, spoeltijd, dekselmodus, enz.
2. Gegevens opvragen zoals type en artikelnummer, firmwareversie, productiedatum, datum van ingebruikneming, aantal spoelingen totnogtoe enz.

Wat kan u met de Service-Handy ?
- een spoeling activeren
- het detectiebereik controleren
- de spoeling gedurende maximaal 10 uur blokkeren
- de spoeling gedurende maximaal 16 min. blokkeren om het urinoir te reiningen (voorgeprogrammeerde instelling 10 min.)
- het magneetventiel maximaal 30 min. openen om de toevoerleidingen te spoelen
- de fabrieksinstellingen terug activeren
- een voorspoeling van 3 s instellen
- een naspoeling van 2 s instellen (3 s na de hoofdspoeling)
- een éénmalige spoeling instellen van 1 tot 24 uur na de laatste gebruiker (instelbaar in stappen van 1 uur)
- de “dekselmodus” inschakelen
- een manuele contactloze spoeling inschakelen; de gebruiker van het urinoir activeert een spoeling door de hand in de richting van de infraroodlens van de afdekplaat van de sturing te bewegen
- de instellingen van de intervalspoeling wijzigen om uitdroging van de reukafsluiter te vermijden. De intervalspoeling kan ook uitgeschakeld worden bij een hoge gebruikersfrequentie. De tijd tussen 2 spoelingen is instelbaar tussen 1 en 168 uur in stappen van 1 uur. De spoelduur is instelbaar tussen 3 en 180 s
- de spoeling die wordt geactiveerd bij het inschakelen

Urinoirsturingen en -scheidingswanden

Assortiment

van de netspanning te annuleren.
- de dynamische spoeltijd uitschakelen, m.a.w. de variabele spoeltijd wordt opnieuw een vaste spoeltijd
- een voorspoeling van 3 s inschakelen: het urinoir wordt bevochtigd voor gebruik om de vorming van urinesteen te vertragen
- een begeleidende spoeling inschakelen: het water stroomt zolang er een gebruiker wordt waargenomen (maximale spoeltijd: 60 s).
- gegevens op te vragen:
  - aantal bedrijfsdagen totaal
  - aantal keren in gebruik totaal
  - aantal spoelingen sinds ingebruikneming
  - aantal bedrijfsdagen sinds laatste inschakeling (netvoeding)
  - aantal spoelingen sinds laatste inschakeling
  - artikelnummer van de sturing
  - softwareversie
  - serienummer
  - productiedatum
  - energievoorziening: netvoeding of batterij
  - capaciteit van de batterijen in %
- mogelijkheid om met de HyTronic Clean-Handy de spoeling gedurende maximaal 16 min. te blokkeren om het urinoir te reinigen (voorgeprogrammeerde instelling: 10 min)

Toebehoren:

- HyTronic Clean-Handy, art. nr. 115.831.00.1

- HyTronic Service-Handy, art. nr. 115.860.00.1

4.1. Urinoirsturingen met netvoeding

HyTronic Bolero urinoirsturing met infrarooddetectie - netvoeding

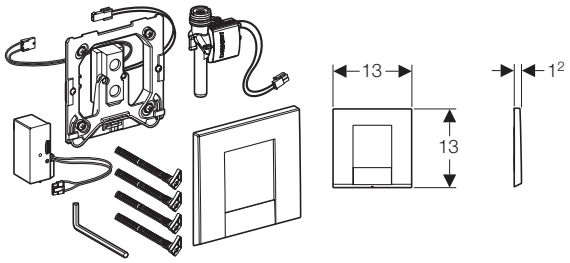

	art. nr.
alpien wit	116.022.11.1
glansverchroomd	116.022.21.1
mat verchroomd	116.022.46.1

met metalen afdekplaat

HyTronic Mambo urinoirsturing met infrarooddetectie - netvoeding

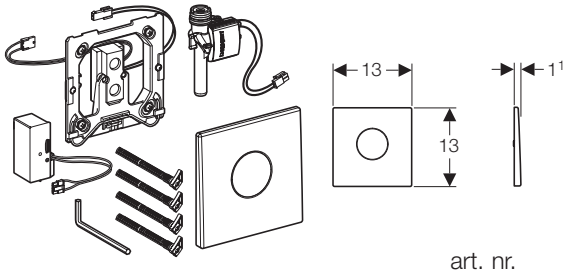

	art. nr.
geborsteld rvs	116.023.FW.1

met roestvrijstalen afdekplaat

HyTronic Samba urinoirsturing met infrarooddetectie - netvoeding

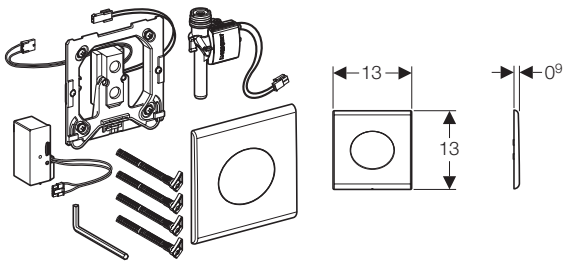

	art. nr.
alpien wit	116.021.11.1
glansverchroomd	116.021.21.1
mat verchroomd	116.021.46.1

met metalen afdekplaat

Urinoirsturingen en -scheidingswanden

Assortiment

HyTronic Sigma10 urinoirsturing met infrarooddetectie - netvoeding

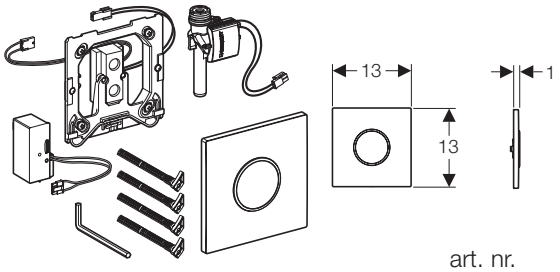

	art. nr.
glans- / mat / glansverchroomd	116.025.KH.1
wit / glansverchroomd / wit	116.025.KJ.1
wit / goudeffect / wit	116.025.KK.1
wit / mat / mat verchroomd	116.025.KL.1
zwart / glansverchroomd / zwart	116.025.KM.1
mat / glans- / mat verchroomd	116.025.KN.1

met metalen afdekplaat

De volgorde van de kleuromschrijving: kleur van de plaat / ring / centrum [deze kleur is niet relevant (infrarood-detectie)]

HyTronic Sigma50 urinoirsturing met infrarooddetectie - netvoeding

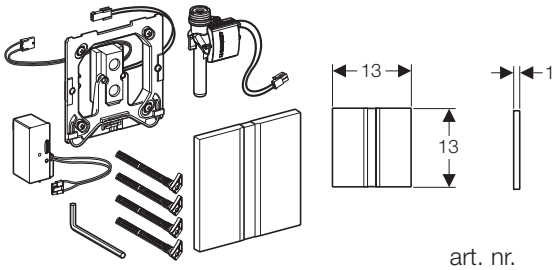

	art. nr.
geborsteld chroom	116.026.GH.1

met metalen afdekplaat

HyTronic Tango urinoirsturing met infrarooddetectie - netvoeding

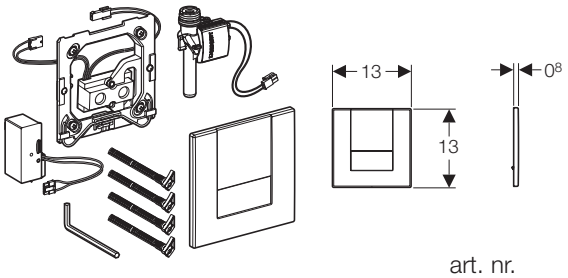

	art. nr.
alpien wit	116.024.11.1
glansverchroomd	116.024.21.1
mat verchroomd	116.024.46.1

met metalen afdekplaat

4.2. Urinoirsturingen met batterijvoeding

HyTronic Bolero urinoirsturing met infrarooddetectie - batterijvoeding

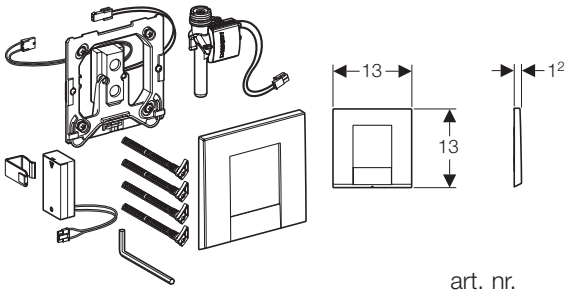

	art. nr.
alpien wit	116.032.11.1
glansverchroomd	116.032.21.1
mat verchroomd	116.032.46.1

met metalen afdekplaat

HyTronic Mambo urinoirsturing met infrarooddetectie - batterijvoeding

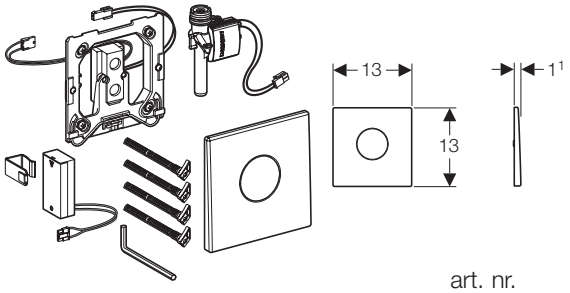

	art. nr.
geborsteld rvs	116.033.FW.1

met roestvrijstalen afdekplaat

HyTronic Samba urinoirsturing met infrarooddetectie - batterijvoeding

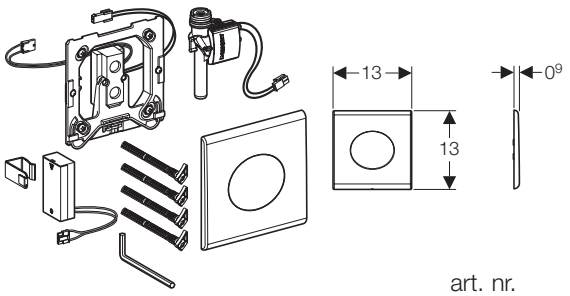

	art. nr.
alpien wit	116.031.11.1
glansverchroomd	116.031.21.1
mat verchroomd	116.031.46.1

met metalen afdekplaat

Urinoirsturingen en -scheidingswanden

Assortiment

HyTronic Sigma10 urinoirsturing met infrarooddetectie - batterijvoeding

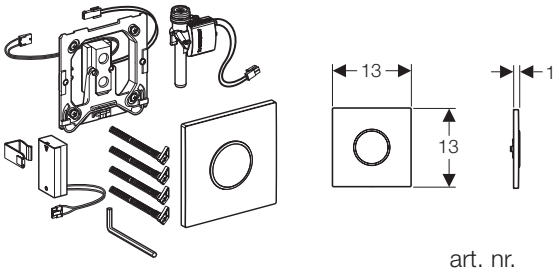

	art. nr.
glans- / mat / glansverchroomd	116.035.KH.1
wit / glansverchroomd / wit	116.035.KJ.1
wit / goudeffect / wit	116.035.KK.1
wit / mat / mat verchroomd	116.035.KL.1
zwart / glansverchroomd / zwart	116.035.KM.1
mat / glans- / mat verchroomd	116.035.KN.1

met metalen afdekplaat

De volgorde van de kleuromschrijving: kleur van de plaat / ring / centrum [deze kleur is niet relevant (infrarood-detectie)]

HyTronic Sigma50 urinoirsturing met infrarooddetectie - batterijvoeding

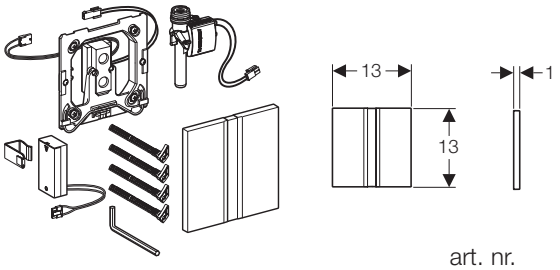

	art. nr.
geborsteld chroom	116.036.GH.1

met metalen afdekplaat

HyTronic Tango urinoirsturing met infrarooddetectie - batterijvoeding

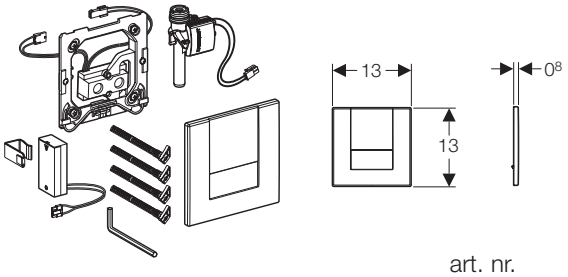

	art. nr.
alpien wit	116.034.11.1
glansverchroomd	116.034.21.1
mat verchroomd	116.034.46.1

met metalen afdekplaat

5. HyTouch urinoirsturingen met drukknop

De HyTouch urinoirsturingen met drukknop worden geleverd met:

- pneumatische module voorgemonteerd op bevestigingskader
- pneumatisch ventiel, uitgerust met een dubbel filtersysteem
- bedieningskracht: minder dan 12 N
- debiet bij 1 bar: 0,3 l/s
- relatieve luchtvochtigheid: kleiner dan 100 %
- bedrijfsdruk: 1 - 8 bar
- testdruk met water: 16 bar
- testdruk met lucht / inert gas: 3 bar
- max. watertemperatuur: 30 °C
- spoeltijd: 4 / 8 / 12 s, instelbaar tijdens montage

HyTouch Bolero urinoirsturing met drukknop

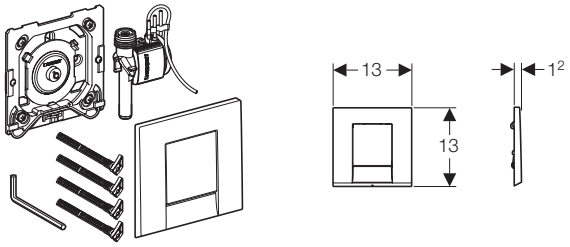

	art. nr.
alpien wit	116.012.11.1
glansverchroomd	116.012.21.1
mat verchroomd	116.012.46.1

met kunststoffen bedieningsplaat

HyTouch Mambo urinoirsturing met drukknop

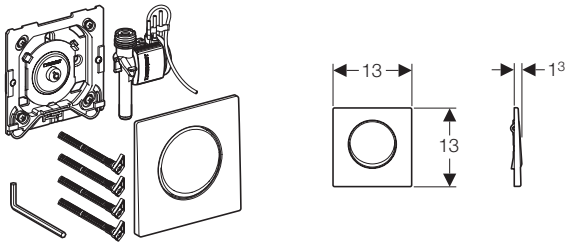

	art. nr.
geborsteld rvs	116.013.FW.1

met roestvrijstalen bedieningsplaat

Urinoirsturingen en -scheidingswanden

Assortiment

HyTouch Samba urinoirsturing met drukknop

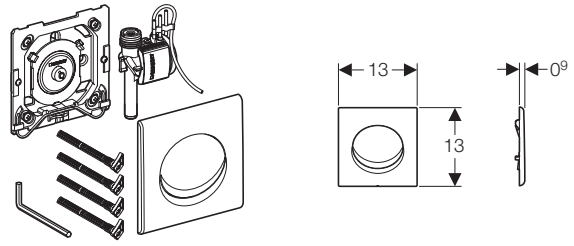

	art. nr.
alpien wit	116.011.11.1
glansverchroomd	116.011.21.1
mat verchroomd	116.011.46.1

met kunststoffen bedieningsplaat

HyTouch Sigma10 urinoirsturing met drukknop

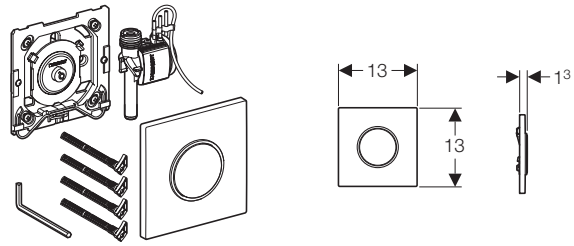

	art. nr.
glans- / mat / glansverchroomd	116.015.KH.1
wit / glansverchroomd / wit	116.015.KJ.1
wit / goudeffect / wit	116.015.KK.1
wit / mat / mat verchroomd	116.015.KL.1
zwart / glansverchroomd / zwart	116.015.KM.1
mat / glans- / mat verchroomd	116.015.KN.1

met kunststoffen bedieningsplaat

De volgorde van de kleuromschrijving: kleur van het buitenste gedeelte / ring / drukknop.

HyTouch Sigma50 urinoirsturing met drukknop

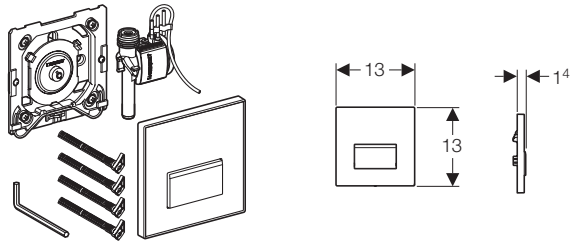

inlegsel	art. nr.
zonder inlegsel	116.016.00.1
alpien wit	116.016.11.1
gitzwart RAL 9005	116.016.DW.1
pergamon	116.016.EP.1
wit satijnglas met koren motief	116.016.SC.1
spiegelend rookglas	116.016.SD.1
groen satijnglas	116.016.SE.1

metalen bedieningsplaat met:

- geborsteld verchroomde drukknop
- inlegsel uit PMMA (plexi) of glas

HyTouch Tango urinoirsturing met drukknop

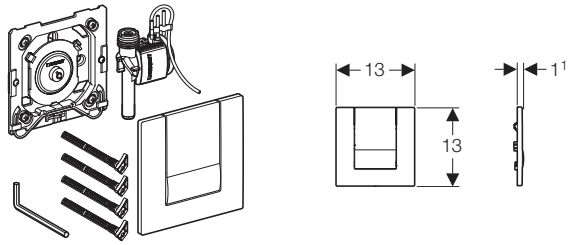

	art. nr.
alpien wit	116.014.11.1
glansverchroomd	116.014.21.1
mat verchroomd	116.014.46.1

met metalen bedieningsplaat

Urinoirsturingen en -scheidingswanden

Assortiment

6. HyTronic urinoirsturingen met infrarooddetectie - opbouw

HyTronic urinoirsturing met infrarooddetectie - batterijvoeding - opbouw

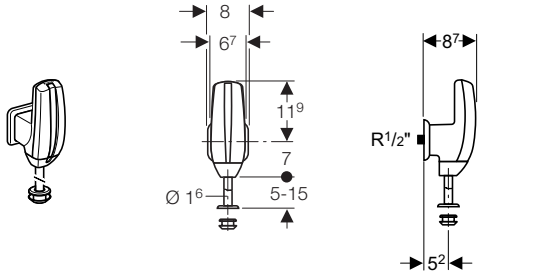

	art. nr.
mat verchroomd	115.805.46.1

met:
- bevestigingsflens met aansluiting aan de watertoevoer in R 1/2”
- verchroomde spoelbuis
- behuizing met verticale infraroodlens en veiligheidsvergrendeling
- elektronische module, met infraroodzender (A) en infraroodontvanger (B), voorgemonteerd in behuizing [afbeelding 1]
- infrarooddetectie van de gebruiker volgens het triangulatieprincipe. Deze driehoeksmeting functioneert met een infraroodzender (A) die door de gebruiker van het urinoir wordt weerkaatst en door de infraroodontvanger (D) waargenomen wordt. De gebruiker is duidelijk herkenbaar in een zone van 15 tot 50 cm (Y) voor het urinoir. Lichte of donkere kleding van de gebruiker, net zoals de omgeving rondom het urinoir (Z) hebben hierop geen invloed. [afbeelding 1]

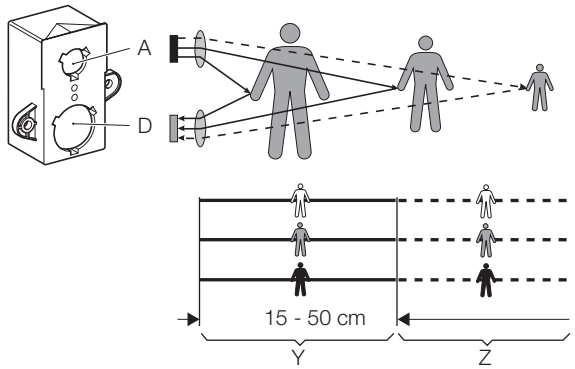

afbeelding 1

- magneetventiel, dat met een bajonetsluiting wordt vastgezet.
- lithium batterij van 9 V DC, type HR22, met een levensduur van ongeveer 4 jaar bij 60 spoelingen per dag (alkaline: levensduur van ongeveer 2 jaar).
- verbruik: 1 Watt
- debiet bij 1 bar: 0,24 l/s
- bedrijfsdruk: 1 - 10 bar
- max. watertemperatuur: 30 °C
- verblijftijd (tijd die een gebruiker voor het urinoir moet blijven alvorens de sturing spoelt): 3 - 10 s (fabrieksinstelling: 7 s)
- spoeltijd: 3 - 15 s (fabrieksinstelling: 7 s)
- dynamische spoeltijd: de spoeltijd wordt ingekort bij hoge gebruiksfrequentie, is standaard ingeschakeld. Hierbij garandeert Geberit een spoeltijd van minimum 3 seconden.
- gebruiksvriendelijke interactie met de HyTronic Service-Handy (vergelijkbaar met een afstandsbediening van een TV) om:
  - een spoeling te activeren
  - het detectiebereik te controleren
  - de spoeling gedurende maximaal 10 uur te blokkeren
  - de spoeling gedurende maximaal 16 min. te blokkeren om het urinoir te reiningen (voorgeprogrammeerde instelling 10 min.)
  - het magneetventiel maximaal 30 min. te openen om de toevoerleidingen te spoelen
  - de fabrieksinstellingen terug te activeren
  - een voorspoeling tot max. 5 s in te stellen
  - éénmalige spoeling in te stellen van 1 tot 24 uur na de laatste gebruiker
  - een intervalspoeling in te schakelen om uitdroging van de reukafsluiter te vermijden. De tijd tussen 2 spoelingen is 48 uur.
  - de dynamische spoeltijd uit te schakelen, m.a.w. de variabele spoeltijd wordt opnieuw een vaste spoeltijd
  - een voorspoeling in te schakelen: het urinoir wordt bevochtigd om de vorming van urinesteen te vertragen
  - een éénmalige volgende spoeling in te schakelen met een vertraging van 1 tot 24 uur na het laatste gebruik (instelbaar in stappen van 1 uur)
  - gegevens op te vragen:
    - aantal bedrijfsdagen totaal
    - totale spoeltijd
    - aantal spoelingen totaal
- mogelijkheid om met de HyTronic Clean-Handy de

Urinoirsturingen en -scheidingswanden

Assortiment

spoeling gedurende maximaal 16 min. te blokkeren om het urinoir te reiningen (voorgeprogrammeerde instelling: 10 min.)

Toebehoren:

- HyTronic Clean-Handy, art. nr. 115.831.00.1

- HyTronic Service-Handy, art. nr. 115.860.00.1

7. Urinoirscheidingswanden

HyBasic urinoirscheidingswand - kunststof

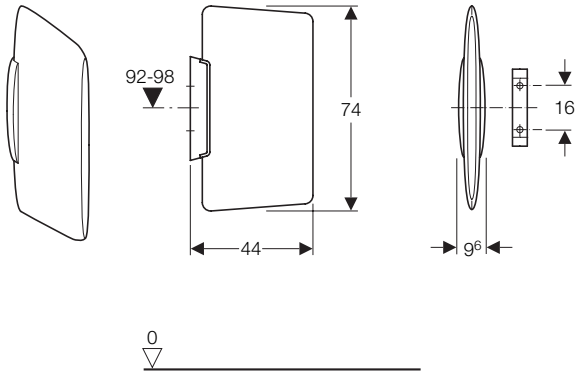

	art. nr.
alpien wit	115.200.11.1

met:

- verdekte bevestigingspunten

HyTec urinoirscheidingswand - satijnglas - ovaal

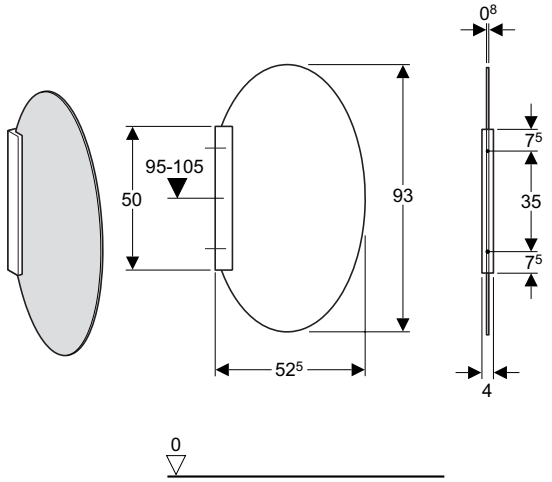

	art. nr.
lichtgrijs RAL 7035	115.210.CD.1
lichtgroen RAL 6027	115.210.GT.1

met:

- verdekte bevestigingspunten
- gehard veiligheidsglas

HyTec urinoirscheidingswand - satijnglas - rechthoekig

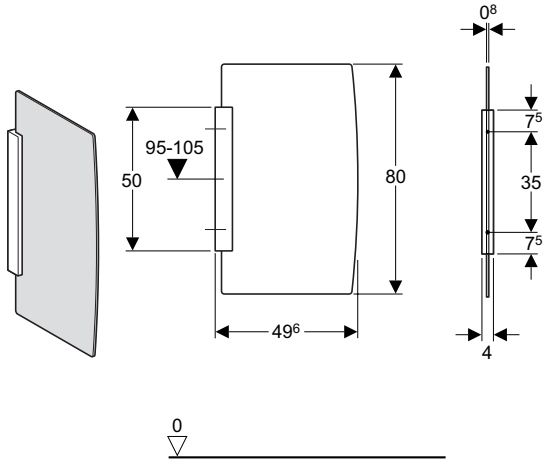

	art. nr.
lichtgrijs RAL 7035	115.214.CD.1
lichtgroen RAL 6027	115.214.GT.1

met:

- verdekte bevestigingspunten
- gehard veiligheidsglas

Urinoirsturingen en -scheidingswanden

Assortiment

8. Toebehoren

HyTronic Clean-Handy

art. nr.
115.831.00.1

Afstandsbediening die HyTronic urinoirsturingen met infrarooddetectie gedurende maximaal 16 minuten buiten werking zet, zodanig dat het urinoir kan gereinigd worden en er niet wordt gespoeld. De voorgeprogrammeerde onderbreking is 10 minuten.

HyTronic Service-Handy

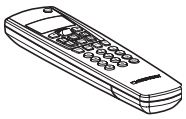

art. nr.
115.860.00.1

De Service-Handy, een toestel vergelijkbaar met de afstandsbediening van een TV waarmee men in interactie treedt met de HyTronic urinoirsturingen met infrarood-detectie. Het kleine beeldscherm van de Service Handy maakt de interacties met de urinoirspoelingen gebruikers-vriendelijk; we onderscheiden hierbij 2 soorten interacties:
- instellingen opvragen en eventueel wijzigen
- gegevens opvragen zoals serienummer, productiedatum, datum van ingebruikneming, aantal spoelingen vanaf de ingebruikneming enz.

Inbouwspoelbocht voor urinoir - PE, Ø 32

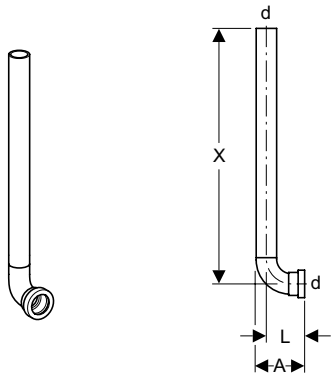

d	A	X	L	art. nr.
32	7,5	40	6	119.704.16.1

PE toevoermanchet, met dichting Ø35/32, voor urinoir

d	di	art. nr.
32	35	152.489.16.1

Adapter voor aansluiting aan spoelleiding in R 1/ 2”

art. nr.
119.707.00.1

Reukafsluiter voor urinoir met lippendichting en horizontale afvoer, Ø 50

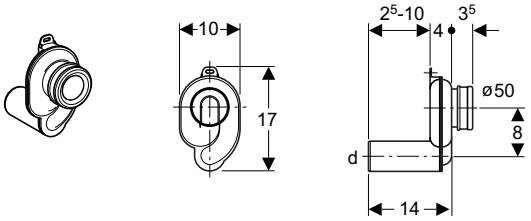

d	art. nr.
50	152.983.00.1

Afvoerbocht 90° zonder mof voor reukafsluiter, zonder dichting, Ø 56 x Ø 63

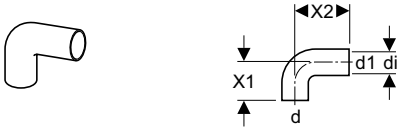

d	d1	di	X1	X2	art. nr.
56	63	57	7,5	20	364.084.16.1

Dichting voor PE buis, Ø 50 x Ø 57

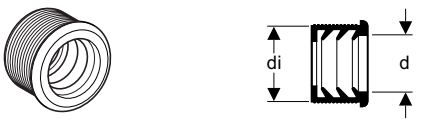

d	di	Ø PE buis	art. nr.
50	57	63	152.693.00.1

met d = diameter van de reukafsluiter

Afsluitkapjes, 2 stuks, voor draadstang M8

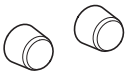

art. nr.
mat verchroomd 240.027.46.1

Urinoirsturingen en -scheidingswanden

Plaatsingstechniek

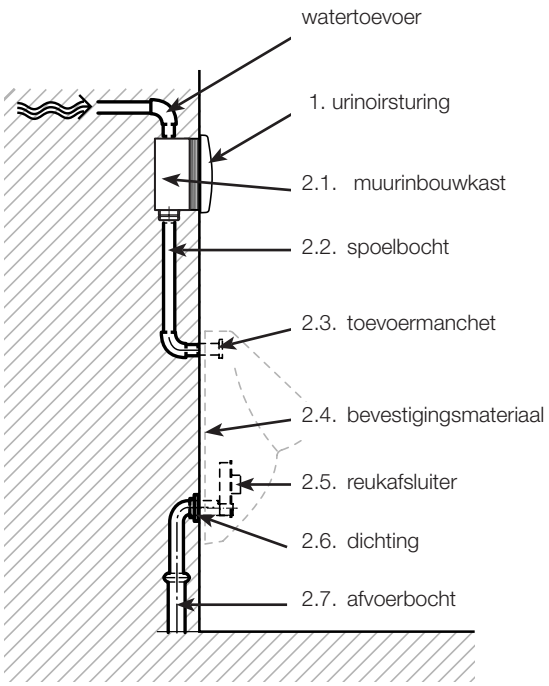

1. Montage van het urinoir volgens de traditionele methode

Hierbij worden diverse componenten in de wand gemonteerd.

materiaallijst:

	art. nr.
1. Geberit urinoirsturing, keuze uit: Bolero, Mambo, Samba, Sigma10, Sigma50 of Tango (zie blz. 12 - 15)	
2. diverse componenten (zie blz. 9 en 18):	
2.1. universele muurinbouwkast voor urinoirsturing	116.001.00.1
2.2. inbouwspoelbocht voor urinoir	119.704.16.1
2.3. toevoermanchet voor urinoir	152.489.16.1
2.4. bevestigingsmateriaal	
draadstangen en pluggen M8	in de handel verkrijgbaar
afsluitkapjes voor draadstang M8	240.027.46.1
2.5. reukafsluiter voor urinoir met lippendichting en horizontale afvoer	152.983.00.1
2.6. dichting voor PE buis	152.693.00.1
2.7. afvoerbocht 90° zonder mof voor reukafsluiter, zonder dichting	364.084.16.1
3. toebehoren: urinoirscheidingswand keuze uit verschillende modellen (zie blz. 17) 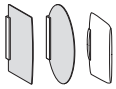	
4. urinoir (niet Geberit)	

2. Snelle montage van het urinoir met Geberit urinoirelementen

Geberit biedt alle ruwbouwcomponenten aan in 1 handig element.

materiaallijst:

	art. nr.
1. Geberit urinoirsturing, keuze uit: Bolero, Mambo, Samba, Sigma10, Sigma50 of Tango (zie blz. 12 - 15)	
2. Geberit urinoirelement, met inbegrip van muurinbouwkast (2.1.), spoelbocht (2.2.), toevoermanchet (2.3.), bevestigings-materiaal (2.4.), reukafsluiter (2.5.), dichting (2.6.) en afvoerbocht (2.7.) keuze uit:	
Sanbloc, Duofix of GIS (zie blz. 6 - 8)	
Sanbloc installatie-element voor urinoir	440.604.00.1
Duofix montage-element voor urinoir	111.616.00.1
GIS montage-element voor urinoir	461.621.00.1
3. toebehoren: urinoirscheidingswand keuze uit verschillende modellen (zie blz. 17) 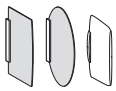	
4. urinoir (niet Geberit)	

Urinoirsturingen en -scheidingswanden

Plaatsingstechniek

3. Montage van de urinoirsturing

Hieronder vindt u de belangrijkste stappen bij de montage van een HyTronic urinoirsturing met infrarooddetectie.

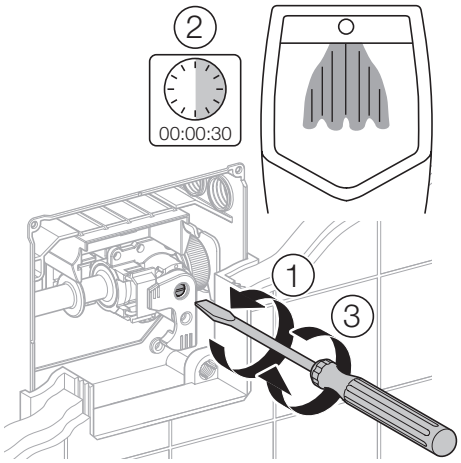

Open de stopkraan en spoel aldus de leidingen.

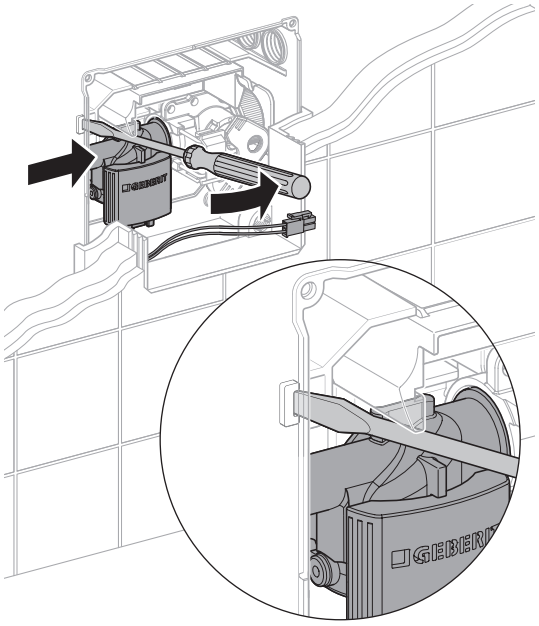

Plaats het magneetventiel.

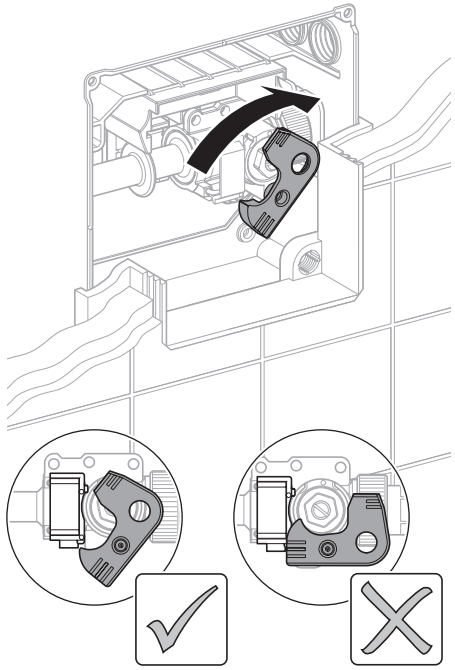

Alleen met gesloten stopkraan kan het magneetventiel worden geplaatst (beveiliging).

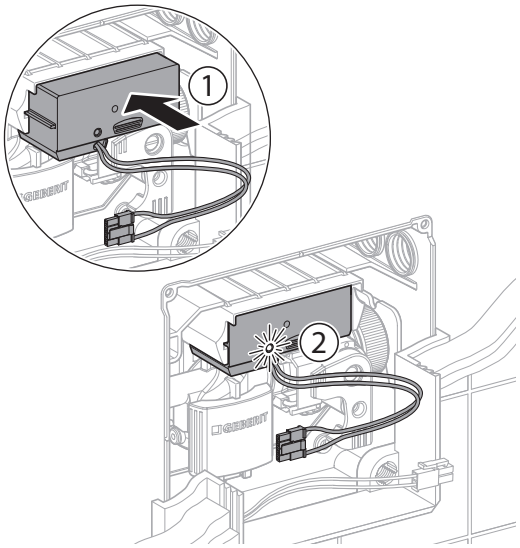

Plaats de spanningsbron (voeding of batterijen).

Urinoirsturingen en -scheidingswanden

Plaatsingstechniek

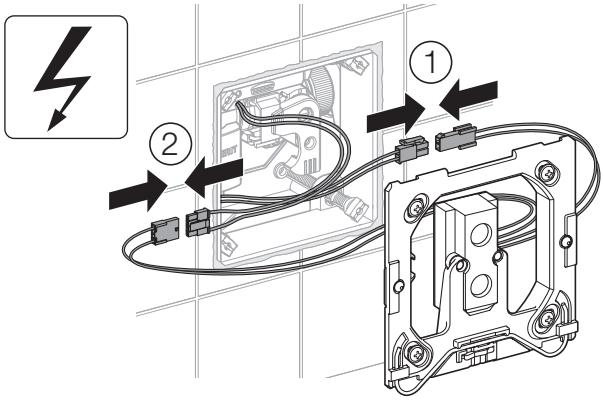

De elektronische module wordt eerst verbonden met magneetventiel en dan pas met de spanningsbron (voeding of batterijen); de volgorde van deze handelingen is strikt in acht te nemen !

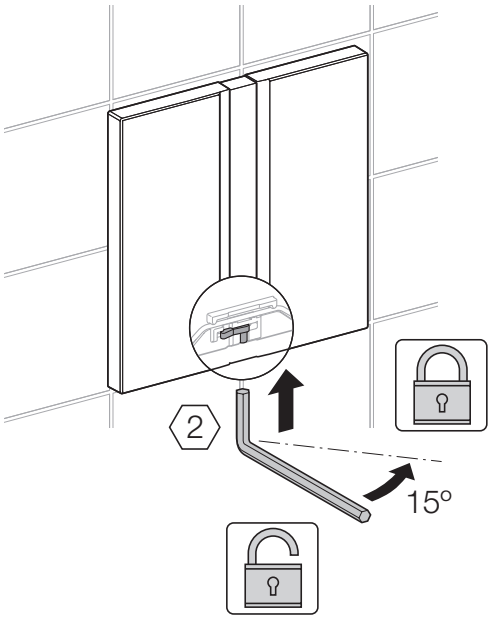

De afdekplaat, verkrijgbaar in verschillende uitvoeringen, met infraroodlens is voorzien van een vergrendeling (inbussleutel nr. 2).

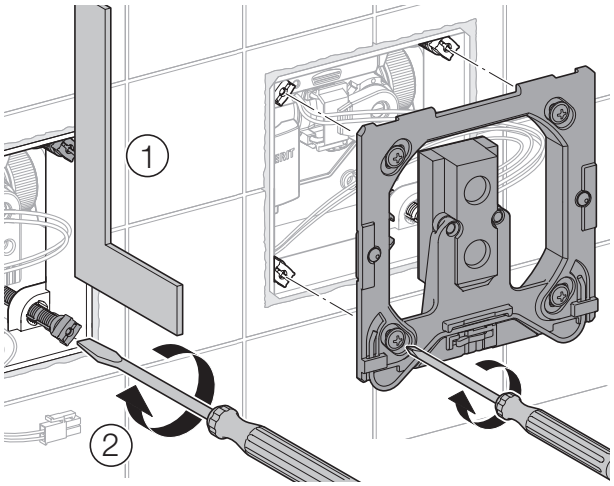

De elektronische module met bevestigingskader wordt op de muurinbouwkast geschroefd.

Urinoirsturingen en -scheidingswanden

Plaatsingstechniek

4. Montage van de urinoirscheidingswand

De vandalenbestendige en verdoken bevestigingspunten zijn kenmerken van Geberit scheidingswanden.

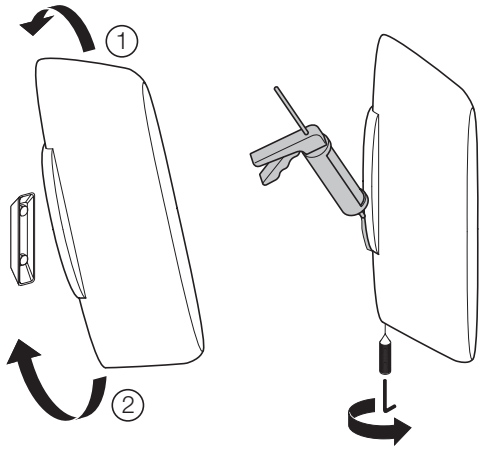

De alomgekende bevestiging van de HyBasic scheidingswand.

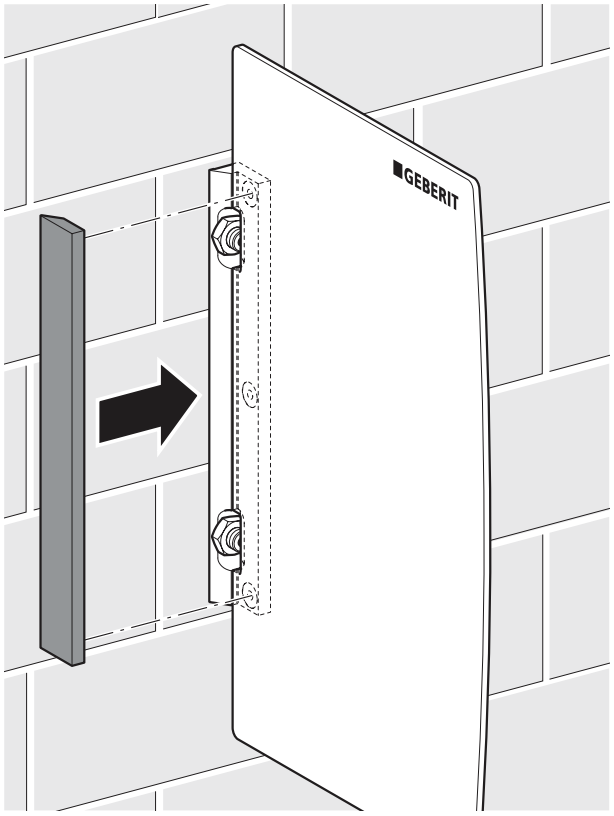

De bevestigingsbouten van de HyTec glazen scheidingswanden worden aan het oog onttrokken door een afdekplaat, die door krachtige magneten wordt gevat.

Urinoirsturingen en -scheidingswanden

Index

art. nr.	blz.
111.616.00.1	4, 7, 19
111.844.00.1	7
111.859.00.1	7
111.887.00.1	7
115.200.11.1	5, 17
115.210.CD.1	5, 17
115.210.GT.1	5, 17
115.214.CD.1	5, 17
115.214.GT.1	5, 17
115.805.46.1	5, 16
115.831.00.1	5, 12, 17, 18
115.860.00.1	5, 12, 17, 18
116.001.00.1	4, 9, 19
116.011.11.1	5, 15
116.011.21.1	5, 15
116.011.46.1	5, 15
116.012.11.1	5, 14
116.012.21.1	5, 14
116.012.46.1	5, 14
116.013.FW.1	5, 14
116.014.11.1	5, 15
116.014.21.1	5, 15
116.014.46.1	5, 15
116.015.KH.1	5, 15
116.015.KJ.1	5, 15
116.015.KK.1	5, 15
116.015.KL.1	5, 15
116.015.KM.1	5, 15
116.015.KN.1	5, 15
116.016.00.1	5, 15
116.016.11.1	5, 15
116.016.DW.1	5, 15
116.016.EP.1	5, 15
116.016.SC.1	5, 15
116.016.SD.1	5, 15
116.016.SE.1	5, 15
116.021.11.1	4, 12
116.021.21.1	4, 12
116.021.46.1	4, 12
116.022.11.1	4, 12
116.022.21.1	4, 12
116.022.46.1	4, 12
116.023.FW.1	4, 12
116.024.11.1	4, 13
116.024.21.1	4, 13
116.024.46.1	4, 13

art. nr.	blz.
116.025.KH.1	4, 13
116.025.KJ.1	4, 13
116.025.KK.1	4, 13
116.025.KL.1	4, 13
116.025.KM.1	4, 13
116.025.KN.1	4, 13
116.026.GH.1	4, 13
116.031.11.1	4, 13
116.031.21.1	4, 13
116.031.46.1	4, 13
116.032.11.1	4, 13
116.032.21.1	4, 13
116.032.46.1	4, 13
116.033.FW.1	4, 13
116.034.11.1	4, 14
116.034.21.1	4, 14
116.034.46.1	4, 14
116.035.KH.1	4, 14
116.035.KJ.1	4, 14
116.035.KK.1	4, 14
116.035.KL.1	4, 14
116.035.KM.1	4, 14
116.035.KN.1	4, 14
116.036.GH.1	4, 14
119.704.16.1	5, 9, 18, 19
119.707.00.1	5, 9, 18
152.489.16.1	5, 9, 18, 19
152.693.00.1	5, 9, 18, 19
152.983.00.1	5, 9, 18, 19
240.027.46.1	5, 9, 18, 19
242.042.00.1	7, 8
364.084.16.1	5, 9, 18, 19
440.604.00.1	4, 6, 19
461.035.00.1	8
461.621.00.1	4, 8, 19

GEBERIT

Geberit nv
Beaulieustraat 6
1830 Machelen

T +32 2 252 01 11
F +32 2 251 08 67
info.be@geberit.com
www.geberit.be

BEnl - 16/03/2010 © by Geberit nv